brennenstuhl®

LED 360° Baustrahler
LED 360° construction spotlight
ORUM 10050 MRA / 10051 MRA / 10052 MRA

DE Bedienungsanleitung 2
EN Operating instructions 4
FR Mode d'emploi 6
NL Bedieningsinstructies 8
IT Istruzioni per l'uso 10
SE Bruksanvisning 12
ES Instrucciones de uso 14
PL Instrukcja obsługi 16
CZ Návod k obsluze 18
HU Használati utasítás 20
RU Руководство по эксплуатации 22
TR Kullanım kılavuzu 24
FI Käyttöohjeet 26
GR Οδηγίες λειτουργίας 28
PT Instruções de utilização 30
EE Kasutusjuhend 32
SK Návod na obsluhu 34
SI Navodila za uporabo 36
LT Naudojimo instrukcijos 38
LV Lietošanas instrukcija 40
HR Priručnik za rad 42
RO Instrucțiuni de utilizare 44
BG Инструкции за експлоатация 46
DK Betjeningsvejledning 48
NO Bruksanvisning 50
UA Інструкція з експлуатації 52
AR تعليمات التشغيل 54

DE Bedienungsanleitung
LED 360° Baustrahler
ORUM 10050 MRA / 10051 MRA / 10052 MRA

Achtung: Lesen Sie vor dem Gebrauch des Produkts diese Gebrauchsanweisung bitte aufmerksam durch. Verwenden Sie immer die aktuelle Version. Diese finden Sie auf unserer Website.

SICHERHEITSHINWEISE
Bitte beachten Sie die beim Produkt beigelegten allgemeinen Sicherheitshinweise, diese finden Sie auch unter service.brennenstuhl.com

Die Lichtquelle ist nicht ersetzbar; verliert diese ihre Funktion, muss die komplette Leuchte entsorgt werden.
Die äußere flexible Leitung dieser Leuchte kann nicht ausgetauscht werden; falls die Leitung beschädigt ist, muss die Leuchte entsorgt werden.
Beim Einsatz in erhöhter Position, beispielsweise beim Aufhängen der Leuchte, ist darauf zu achten, dass das Kabel spannungsfrei und ohne Zug verlegt wird.

Die Leuchte enthalt eine Lichtquelle der Energieeffizienzklasse E – 0172640228

TECHNISCHE DATEN

Schutzklasse:	I
Schutzart 10050 MRA / 10051 MRA:	IP54
Schutzart 10052 MRA:	IP55
Schlagfestigkeit:	IK08
Betriebstemperatur:	-10°C bis +45°C
Lagertemperatur:	-10°C bis +45°C
Anschlusskabel:	H07RN-F 3G1,5
Netzstecker 10050 MRA / 10051 MRA:	E+F
Netzstecker 10052 MRA:	J

Typen	ORUM 10050 MRA / 10051 MRA / 10052 MRA
Nennspannung	220-240 V~ 50/60 Hz
Leistungsaufnahme	100 W
Strom max.	0,7 A
Leistungsfaktor	0,9
Steckdose Nennspannung	220-240 V~
Steckdose max. Belastung	3680 W
Max. projizierte Fläche	825,32 cm^2
Maße	280 x 280 x 345 mm
Gewicht	4,36 kg

Dieses Produkt ist für Beleuchtungszwecke im Innen- und Außenbereich geeignet.

BEDIENTEILE
1 Streulicht Haube
2 Ein-/Ausschalter
3 2 Steckdosen
4 Rundum Tragegriff
5 Kabelaufwicklung
6 Haken
7 Befestigung Stativ

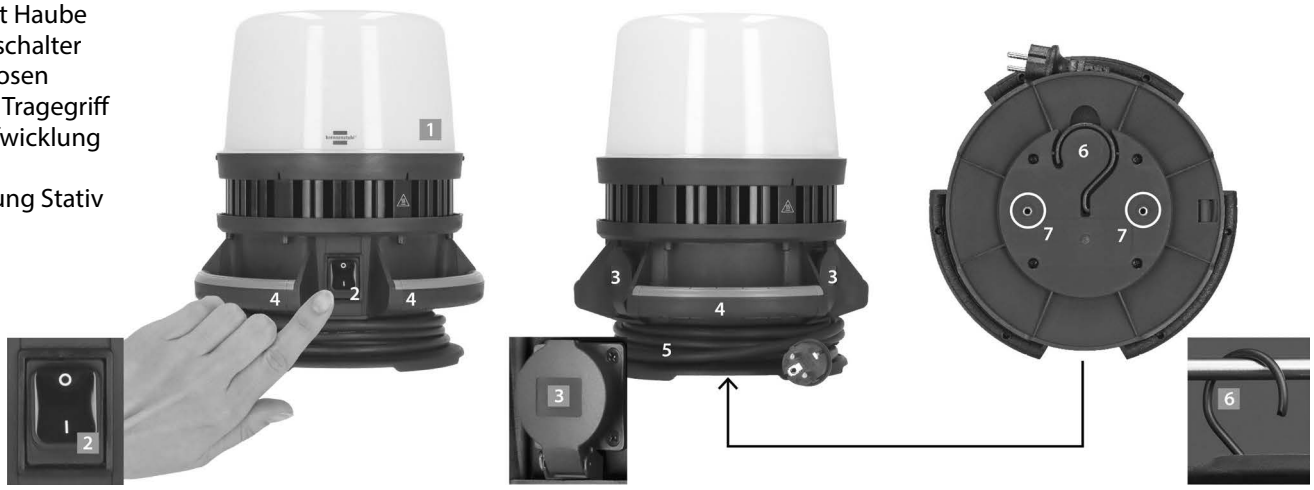

INBETRIEBNAHME

Der LED-Baustrahler ist mit vier individuell einstellbaren Helligkeitsstufen ausgestattet, die eine flexible Anpassung an unterschiedliche Lichtverhältnisse ermöglichen. Die Lichtintensität kann wahlweise auf 100%, 75%, 50% oder 25% eingestellt werden, wodurch sowohl maximale Ausleuchtung als auch energiesparender Betrieb gewährleistet ist.

Rechts und links am Gehäuse des Baustrahlers befinden sich 2 Schutzkontaktsteckdosen, die jeweils mit einem Klappdeckel und Dichtring ausgestattet sind. Dadurch sind die Steckdosen staub- und spritzwassergeschützt.
Diese bieten zusätzliche Anschlussmöglichkeiten für elektrische Geräte.

Der robuste Ein-/Ausschalter (2) sorgt für eine einfache und zuverlässige Bedienung, auch bei schwierigen Arbeitsbedingungen. Der Schalter ist gut erreichbar und erlaubt eine schnelle Aktivierung der Leuchte.

Die praktische Kabelaufwicklung (5) ermöglicht eine ordentliche und sichere Aufbewahrung des Netzkabels.

Der stabile Tragegriff (4) erleichtert zudem den Transport und die Handhabung des Geräts.
Wichtig: Beim Betrieb der Steckdosen muss das Netzkabel vollständig von der Trommel abgewickelt sein, um eine Überhitzung zu vermeiden und einen sicheren Betrieb zu gewährleisten.

Zur flexiblen Positionierung ist der Baustrahler mit einem Aufhänge-Haken (6) ausgestattet. Dieser ermöglicht es den Strahler auch überkopf aufzuhängen, um ganze Räume auszuleuchten.
Darüber hinaus verfügt der Strahler über zusätzliche Normgewinde auf der Unterseite zur Fixierung auf einem Stativ.
Dies eröffnet zusätzliche Einsatzmöglichkeiten, beispielsweise für Arbeiten in größerer Höhe oder zur großflächigen Ausleuchtung von Arbeitsbereichen.

LIEFERUMFANG

Baustrahler

CE EU-KONFORMITÄTSERKLÄRUNG

Die EU-Konformitätserklärung ist beim Hersteller hinterlegt.

ENTSORGUNG

Bitte beachten Sie die beim Produkt beigelegten Informationen zum Elektro- und Elektronikgerätegesetz 3 – ElektroG3. Diese finden Sie auch auf unserer Homepage, **service.brennenstuhl.com**

Für weitere Informationen empfehlen wir den Bereich Service/FAQ`s auf unserer Homepage www.brennenstuhl.com

EN Operating instructions
LED 360° construction spotlight
ORUM 10050 MRA / 10051 MRA / 10052 MRA

Attention: Please read these instructions for use carefully before using the product.
Always use the latest version. You can find them on our website.

SAFETY INSTRUCTIONS
Please observe the general safety instructions enclosed with the product, which can also be found at service.brennenstuhl.com

The light source cannot be replaced; if it stops working, the entire light must be disposed of.
The outer flexible cable of this light cannot be replaced; if the cable is damaged, the light must be disposed of.
When using the light in an elevated position, for example when hanging it up,
make sure that the cable is not under tension and is not pulled.

The light contains a light source with energy efficiency class E – 0172640228

TECHNICAL DATA

Protection class:	I
Protection type 10050 MRA / 10051 MRA:	IP54
Protection type 10052 MRA:	IP55
Impact resistance:	IK08
Operating temperature:	-10°C to +45°C
Storage temperature:	-10°C to +45°C
Connection cable:	H07RN-F 3G1.5
Mains plug 10050 MRA / 10051 MRA:	E+F
Mains plug 10052 MRA:	J

Types	ORUM 10050 MRA / 10051 MRA / 10052 MRA
Nominal voltage	220-240 V~ 50/60 Hz
Power	100 W
Max. current	0.7 A
Power factor	0.9
Socket nominal voltage	220-240 V
Socket max. load	3680 W
Max. projected area	825.32 cm
Dimensions	280 x 280 x 345 mm
Weight	4.36 kg

This product is suitable for indoor and outdoor lighting purposes.

CONTROLS
1 Diffuser hood
2 on/off switch
3 2 sockets
4 All-round carrying handle
5 Cable reel
6 Hook
7 Tripod mount

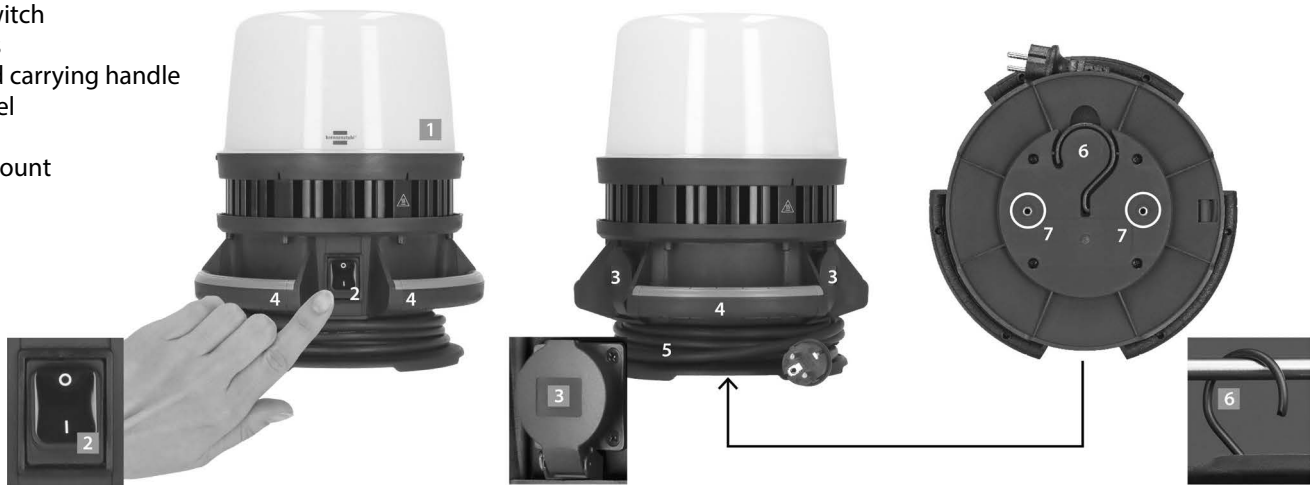

COMMISSIONING

The LED construction spotlight is equipped with four individually adjustable brightness levels, allowing flexible adaptation to different lighting conditions. The light intensity can be set to 100%, 75%, 50% or 25%, ensuring both maximum illumination and energy-saving operation.

There are two safety sockets on the right and left sides of the construction spotlight housing, each equipped with a hinged cover and sealing ring. This protects the sockets from dust and splashing water. These provide additional connection options for electrical devices.

The robust on/off switch (2) ensures simple and reliable operation, even in difficult working conditions. The switch is easily accessible and allows quick activation of the light.

The practical cable reel (5) allows the power cable to be stored neatly and safely.

The sturdy carrying handle (4) also makes the device easy to transport and handle.
Important: When operating the sockets, the power cable must be completely unwound from the reel to prevent overheating and ensure safe operation.

The construction spotlight is equipped with a hanging hook (6) for flexible positioning.
This allows the spotlight to be hung overhead to illuminate entire rooms.
In addition, the spotlight has additional standard threads on the underside for mounting on a tripod.
This opens up additional application possibilities, for example for working at greater heights or for illuminating large work areas.

SCOPE OF DELIVERY

Construction spotlight

CE EU DECLARATION OF CONFORMITY

UKCA UKCA DECLARATION OF CONFORMITY

The declaration of conformity is deposited with the manufacturer.

DISPOSAL

Dispose of electrical appliances in an environmentally friendly manner!
Electrical appliances should not be disposed of with household waste!
In accordance with European Directive 2012/19/EU on waste electrical and electronic equipment, used electrical appliances must be collected separately and recycled in an environmentally friendly manner.
You can find out how to dispose of your old appliance from your local authority.

For further information, we recommend the Service/FAQs section on our homepage www.brennenstuhl.com

FR Mode d'emploi
Projecteur de chantier LED 360°
ORUM 10050 MRA / 10051 MRA / 10052 MRA

Attention : Avant d'utiliser le produit, veuillez lire attentivement ce mode d'emploi.
Utilisez toujours la version la plus récente. Celle-ci est disponible sur notre site Internet.

CONSIGNES DE SÉCURITÉ
Veuillez respecter les consignes générales de sécurité fournies avec le produit. Elles sont également disponibles sur service.brennenstuhl.com.

La source lumineuse n'est pas remplaçable ; si elle cesse de fonctionner, l'ensemble du luminaire doit être mis au rebut.
Le câble d'alimentation de ce projecteur ne peut pas être remplacé ; si le câble est endommagé, le luminaire doit être mis au rebut.
Lors d'une utilisation en hauteur, par exemple lorsque le projecteur est suspendu, veillez à ce que le câble soit posé sans tension et sans traction.

Le luminaire contient une source lumineuse de classe d'efficacité énergétique E – 0172640228.

DONNÉES TECHNIQUES

Classe de protection :	I
Indice de protection 10050 MRA / 10051 MRA :	IP54
Indice de protection 10052 MRA :	IP55
Résistance aux chocs :	IK08
Températures de fonctionnement :	–10 °C à +45 °C
Températures de stockage :	–10 °C à +45 °C
Câble d'alimentation :	H07RN-F 3G1,5
Prise secteur 10050 MRA / 10051 MRA :	E / F
Prise secteur 10052 MRA :	J

Typen	ORUM 10050 MRA / 10051 MRA / 10052 MRA
Tension nominale	220-240 V~ 50/60 Hz
Puissance	100 W
Courant de charge max.	0,7 A
Facteur de puissance	0,9
Tension nominale pour la prise	220-240 V~
Courant de charge max. pour la prise	3680 W
Surface projetée maximale	825,32 cm²
Dimensions	280 x 280 x 345 mm
Poids	4,36 kg

Ce produit est adapté à l'éclairage en intérieur et en extérieur.

COMMANDES
1 Dôme diffuseur
2 Interrupteur marche/arrêt
3 2 prises de courant
4 Poignée de transport périphérique
5 Support de câble
6 Crochet
7 Fixations pour trépied

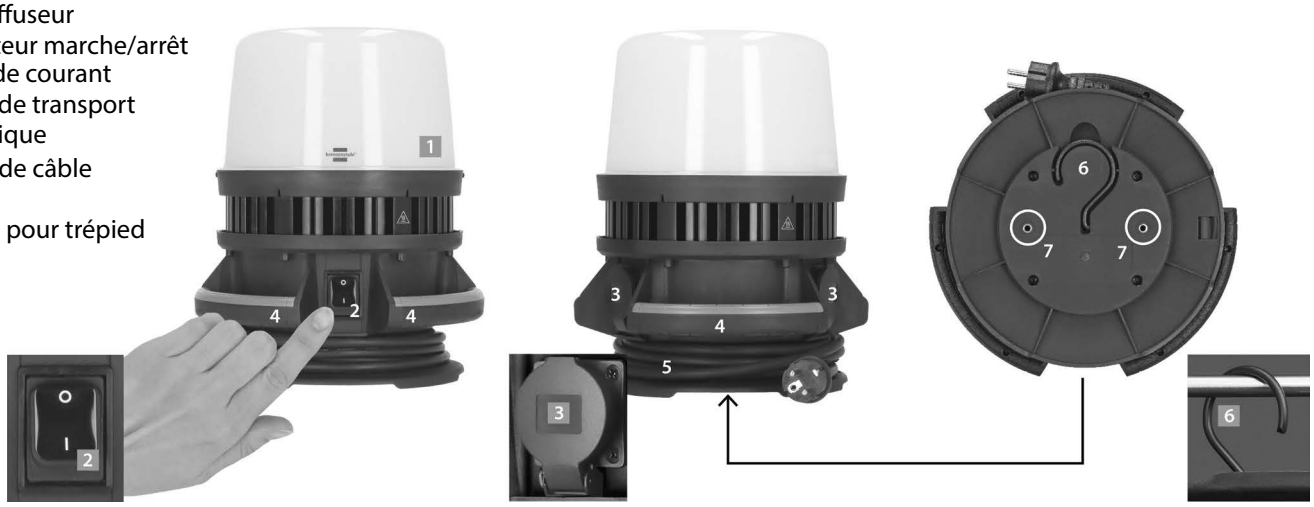

MISE EN SERVICE

Le projecteur LED de chantier est équipé de quatre modes d'éclairage réglables individuellement, permettant une adaptation flexible aux différentes conditions d'éclairage.
L'intensité lumineuse peut être réglée selon votre choix sur 100 %, 75 %, 50 % ou 25 %, assurant ainsi à la fois un éclairage maximal ou un fonctionnement économe en énergie.

De chaque côté du boîter du projecteur, se trouvent deux prises de courant avec mise à la terre, chacune est équipée d'un clapet avec un joint d'étanchéité. Ces prises sont protégées contre la poussière et les éclaboussures et offrent des possibilités de branchement supplémentaires pour des appareils électriques.

Le robuste interrupteur marche/arrêt (2) assure une utilisation simple et fiable, même dans des conditions de travail exigeantes. L'interrupteur est facilement accessible et permet une mise en marche rapide du projecteur.

Le support de câble très pratique (5) permet de ranger le câble d'alimentation facilement et en toute sécurité.

La robuste poignée de transport périphérique (4) facilite en outre le transport et la manipulation de l'appareil.
Important : Lors de l'utilisation des prises de courant, le câble d'alimentation doit être entièrement déroulé du support de câble afin d'éviter toute surchauffe et de garantir un fonctionnement sûr.

Pour un positionnement réglable, le projecteur est équipé d'un crochet de suspension (6) permettant de l'accrocher également tête en bas pour éclairer des pièces entières.
De plus, le projecteur dispose de filetages normalisés sur la face inférieure du socle afin de pouvoir le fixer sur un trépied, offrant ainsi d'autres possibilités d'utilisation, par exemple pour des travaux en hauteur ou pour un éclairage de grandes zones de travail.

CONTENU DE LA LIVRAISON

Projecteur de chantier

CE DÉCLARATION DE CONFORMITÉ UE

La déclaration de conformité UE est conservée par le fabricant.

ÉLIMINATION

Éliminez les appareils électriques de manière écologique !
Les appareils électriques ne doivent pas être jetés avec les ordures ménagères !
Conformément à la Directive européenne 2012/19/UE relative aux déchets d'équipements électriques et électroniques, les appareils usagés doivent être collectés séparément et acheminés vers un recyclage respectueux de l'environnement.
Pour connaître les possibilités d'élimination de l'appareil usagé, renseignez-vous auprès de votre mairie ou administration communale.

Pour plus d'informations, nous vous recommandons de consulter la rubrique Service / FAQ sur notre site www.brennenstuhl.com

NL Bedieningsinstructies
LED 360° bouwschijnwerper
ORUM 10050 MRA / 10051 MRA / 10052 MRA

Let op: Lees deze gebruiksaanwijzing aandachtig door voordat u het product in gebruik neemt.
Gebruik altijd de meest recente versie. Deze vindt u op onze website.

VEILIGHEIDSVOORSCHRIFTEN
Neem de algemene veiligheidsinstructies in acht die bij het product zijn geleverd. Deze vindt u ook op service.brennenstuhl.com

De lichtbron kan niet worden vervangen; als deze niet meer functioneert, moet de complete lamp worden afgevoerd.
De buitenste flexibele kabel van deze lamp kan niet worden vervangen; als de kabel beschadigd is, moet de lamp worden afgevoerd.
Bij gebruik in een verhoogde positie, bijvoorbeeld bij het ophangen van de lamp, moet ervoor worden gezorgd dat de kabel spanningsvrij en zonder trekspanning wordt gelegd.

De lamp bevat een lichtbron van energie-efficiëntieklasse E – 0172640228

TECHNISCHE GEGEVENS

Beschermingsklasse:	I
Beschermingsgraad 10050 MRA / 10051 MRA:	IP54
Beschermingsgraad 10052 MRA:	IP55
Slagvastheid:	IK08
Bedrijfstemperatuur:	-10°C tot +45°C
Opslagtemperatuur:	-10°C tot +45°C
Aansluitkabel:	H07RN-F 3G1,5
Netsnoer 10050 MRA / 10051 MRA:	E+F
Netsnoer 10052 MRA:	J

Typen	ORUM 10050 MRA / 10051 MRA / 10052 MRA
Nominale spanning	220-240 V~ 50/60 Hz
Opgenomen vermogen	100 W
Stroom max.	0,7 A
Vermogensfactor	0,9
Stopcontact nominale spanning	220-240 V~
Max. belasting stopcontact	3680 W
Max. projectieoppervlak	825,32 cm^2
Afmetingen	280 x 280 x 345 mm
Gewicht	4,36 kg

Dit product is geschikt voor verlichting binnen en buiten.

BEDIENINGSDELEN
1 Verspreidingskap
2 AAN/UIT-schakelaar
3 2 Stopcontacten
4 Rondom draaggreep
5 Kabeloprol
6 Haak
7 Bevestiging statief

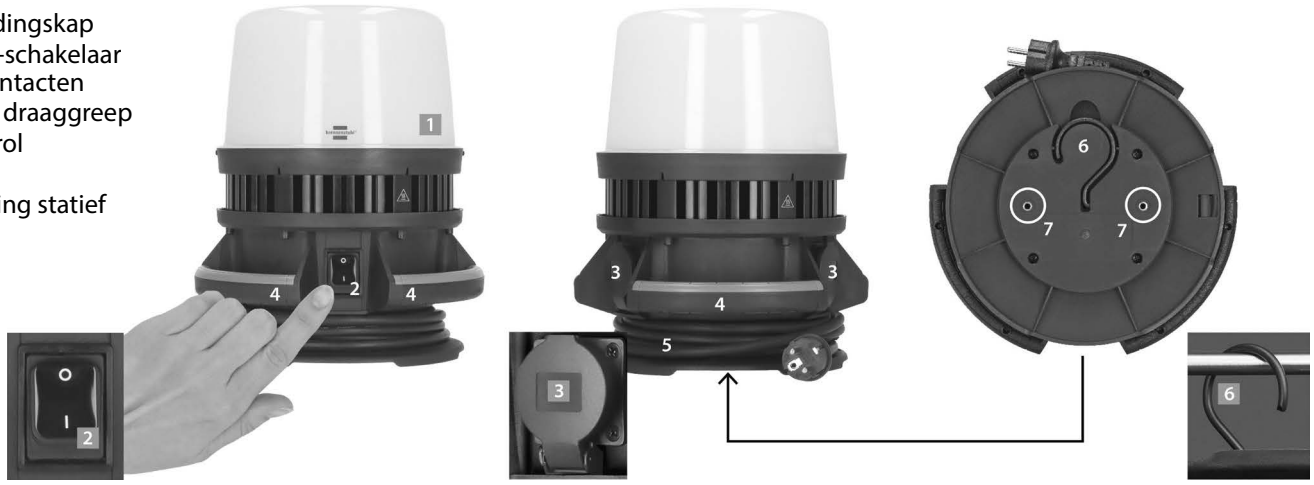

INSCHRIJVING

De LED-bouwschijnwerper is uitgerust met vier individueel instelbare helderheidsniveaus, waardoor hij flexibel kan worden aangepast aan verschillende lichtomstandigheden. De lichtintensiteit kan naar keuze worden ingesteld op 100%, 75%, 50% of 25%, waardoor zowel maximale verlichting als energiezuinig gebruik wordt gegarandeerd.

Rechts en links op de behuizing van de bouwschijnwerper bevinden zich 2 geaarde stopcontacten, die elk zijn voorzien van een klapdeksel en een afdichtingsring. Hierdoor zijn de stopcontacten stof- en spatwaterdicht. Deze bieden extra aansluitmogelijkheden voor elektrische apparaten.

De robuuste aan/uit-schakelaar (2) zorgt voor een eenvoudige en betrouwbare bediening, zelfs onder moeilijke werkomstandigheden. De schakelaar is goed bereikbaar en maakt een snelle activering van de lamp mogelijk.

De praktische kabeloprol (5) zorgt voor een nette en veilige opberging van het netsnoer.

De stabiele draaggreep (4) vergemakkelijkt bovendien het transport en de hantering van het apparaat.
Belangrijk: tijdens het gebruik van de stopcontacten moet de netsnoer volledig van de haspel zijn afgewikkeld om oververhitting te voorkomen en een veilige werking te garanderen.

Voor een flexibele positionering is de bouwlamp uitgerust met een ophanghaak (6). Hiermee kan de lamp ook boven het hoofd worden opgehangen om hele ruimtes te verlichten.
Bovendien heeft de schijnwerper extra standaardschroefdraad aan de onderkant voor bevestiging op een statief. Dit biedt extra toepassingsmogelijkheden, bijvoorbeeld voor werkzaamheden op grotere hoogte of voor het verlichten van grote werkruimtes.

LEVERINGSOMVANG

Bouwschijnwerper

CE EU-CONFORMITEITSVERKLARING

De conformiteitsverklaring wordt gedeponeerd bij de fabrikant.

AFVALVERWIJDERING

Voer elektrische apparaten op een milieuvriendelijke manier af!
Elektrische apparaten horen niet bij het huisvuil!
In overeenstemming met de Europese Richtlijn 2012/19/EU betreffende afgedankte elektrische en elektronische apparatuur moeten gebruikte elektrische apparaten apart worden ingezameld en op milieuvriendelijke wijze worden gerecycled. Hoe u uw oude apparaat kunt weggooien, kunt u te weten komen bij uw gemeente.

Voor meer informatie raden we het gedeelte Service/FAQ's op onze homepage www.brennenstuhl.com aan

IT Istruzioni per l'uso
Faretto da cantiere LED a 360°
ORUM 10050 MRA / 10051 MRA / 10052 MRA

Attenzione: prima di utilizzare il prodotto, leggere attentamente le presenti istruzioni per l'uso.
Utilizzare sempre la versione più recente, disponibile sul nostro sito web.

INDICAZIONI DI SICUREZZA
Attenersi alle avvertenze generali di sicurezza allegate al prodotto, disponibili anche all'indirizzo service.brennenstuhl.com

La sorgente luminosa non è sostituibile; se smette di funzionare, è necessario smaltire l'intero apparecchio.
Il cavo flessibile esterno di questa lampada non può essere sostituito; se il cavo è danneggiato, la lampada deve essere smaltita.
Se il prodotto viene utilizzato in posizione rialzata, ad esempio se viene appeso,
assicurarsi che il cavo non sia sotto tensione e non sia sottoposto a trazione.

La lampada contiene una sorgente luminosa di classe di efficienza energetica E – 0172640228

DATI TECNICI

Classe di protezione:	I
Tipo di protezione 10050 MRA / 10051 MRA:	IP54
Tipo di protezione 10052 MRA:	IP55
Resistenza agli urti:	IK08
Temperatura di esercizio:	-10°C a +45°C
Temperatura di stoccaggio:	-10°C a +45°C
Cavo di collegamento:	H07RN-F 3G1,5
Spina di alimentazione 10050 MRA / 10051 MRA:	E+F
Spina di alimentazione 10052 MRA:	J

Tipi	ORUM 10050 MRA / 10051 MRA / 10052 MRA
Tensione nominale	220-240 V~ 50/60 Hz
Potenza assorbita	100 W
Corrente max.	0,7 A
Fattore di potenza	0,9
Tensione nominale della presa	220-240 V~
Carico massimo della presa	3680 W
Superficie massima di proiezione	825,32 cm²
Dimensioni	280 x 280 x 345 mm
Peso	4,36 kg

Questo prodotto è adatto per l'illuminazione interna ed esterna.

PARTI OPERATIVE
1 Cupola diffondente
2 Interruttore on/off
3 2 Prese elettriche
4 Maniglia per il trasporto su tutto il perimetro
5 Avvolgicavo
6 Ganci
7 Attacco per treppiede

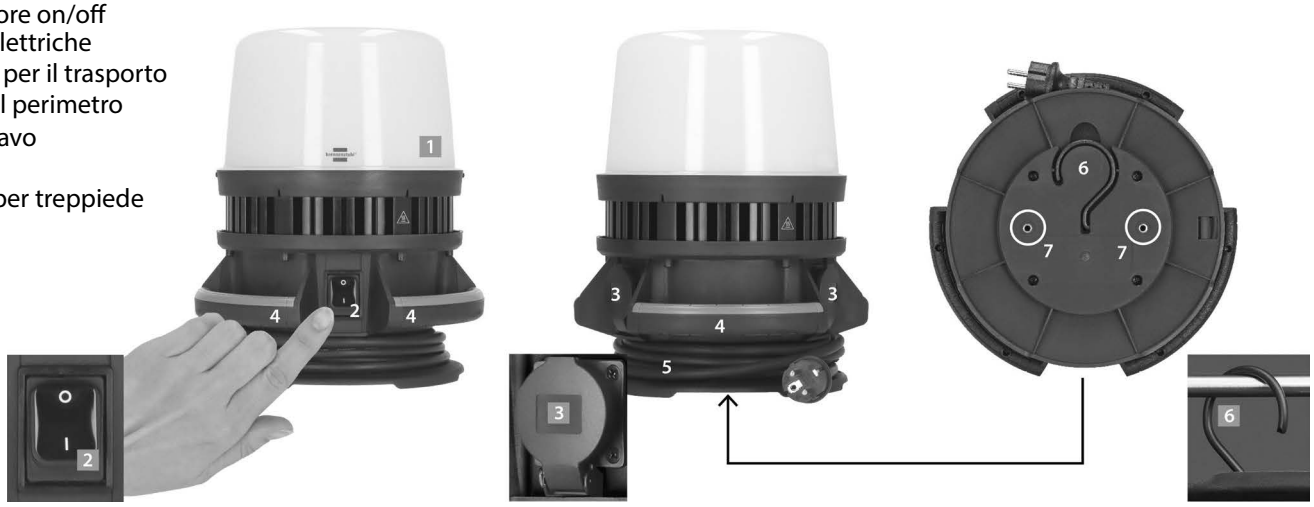

COMMISSIONE

Il proiettore da cantiere a LED è dotato di quattro livelli di luminosità regolabili individualmente, che consentono un adattamento flessibile alle diverse condizioni di illuminazione. L'intensità luminosa può essere impostata a scelta al 100%, 75%, 50% o 25%, garantendo così sia la massima illuminazione che un funzionamento a risparmio energetico.

A destra e a sinistra dell'alloggiamento del proiettore da cantiere sono presenti 2 prese di sicurezza, ciascuna dotata di un coperchio ribaltabile e di un anello di tenuta. In questo modo le prese sono protette dalla polvere e dagli spruzzi d'acqua. Queste offrono ulteriori possibilità di collegamento per apparecchi elettrici.

Il robusto interruttore on/off (2) garantisce un funzionamento semplice e affidabile anche in condizioni di lavoro difficili. L'interruttore è facilmente accessibile e consente un rapido avvio della lampada.

Il pratico avvolgicavo (5) consente di riporre il cavo di alimentazione in modo ordinato e sicuro.

La robusta maniglia (4) facilita inoltre il trasporto e la movimentazione dell'apparecchio.
Importante: durante il funzionamento delle prese, il cavo di alimentazione deve essere completamente srotolato dal tamburo per evitare il surriscaldamento e garantire un funzionamento sicuro.

Per un posizionamento flessibile, il faro da cantiere è dotato di un gancio di sospensione (6).
Questo consente di appendere il faro anche sopra la testa per illuminare intere stanze.
Inoltre, il proiettore è dotato di filettature standard aggiuntive sul lato inferiore per il fissaggio su un treppiede.
Ciò offre ulteriori possibilità di utilizzo, ad esempio per lavori in quota o per l'illuminazione di ampie aree di lavoro.

CONTENUTO DELLA FORNITURA

Faretto da cantiere

CE DICHIARAZIONE DI CONFORMITÀ UE

La dichiarazione di conformità è depositata presso il produttore.

SMALTIMENTO DEI RIFIUTI

Smaltire gli apparecchi elettrici nel rispetto dell'ambiente!
Gli apparecchi elettrici non devono essere smaltiti con i rifiuti domestici!
In conformità alla Direttiva europea 2012/19/UE sui rifiuti di apparecchiature elettriche ed elettroniche, gli apparecchi elettrici usati devono essere raccolti separatamente e riciclati nel rispetto dell'ambiente.
Per sapere come smaltire il vecchio apparecchio, rivolgersi alle autorità locali.

Per ulteriori informazioni, si consiglia di consultare la sezione Assistenza/FAQ sulla nostra homepage www.brennenstuhl.com

SE Bruksanvisning
LED 360° byggstrålkastare
ORUM 10050 MRA / 10051 MRA / 10052 MRA

OBS: Läs denna bruksanvisning noggrant innan du använder produkten.
Använd alltid den senaste versionen. Den hittar du på vår webbplats.

SÄKERHETSANVISNINGAR
Observera de allmänna säkerhetsanvisningar som medföljer produkten. Dessa finns även på service.brennenstuhl.com

Ljuskällan kan inte bytas ut. Om den slutar fungera måste hela lampan kasseras.
Den yttre flexibla ledningen på denna lampa kan inte bytas ut. Om ledningen är skadad måste lampan kasseras.
Vid användning i upphöjd position, till exempel vid upphängning av armaturen, måste man se till att kabeln är spänningsfri och inte utsätts för drag.

Armaturen innehåller en ljuskälla i energieffektivitetsklass E – 0172640228

TEKNISKA DATA

Skyddsklass:	I
Skyddsklass 10050 MRA / 10051 MRA:	IP54
Skyddsklass 10052 MRA:	IP55
Slaghållfasthet:	IK08
Driftstemperatur:	-10°C till +45°C
Lagringstemperatur:	-10°C till +45°C
Anslutningskabel:	H07RN-F 3G1,5
Nätkontakt 10050 MRA / 10051 MRA:	E+F
Nätkontakt 10052 MRA:	J

Typen	ORUM 10050 MRA / 10051 MRA / 10052 MRA
Märkspänning	220–240 V~ 50/60 Hz
Effekt	100 W
Max. ström	0,7 A
Effektfaktor	0,9
Nämnspänning för uttag	220–240 V~
Uttag max. belastning	3680 W
Max. projicerad yta	825,32 cm
Mått	280 x 280 x 345 mm
Vikt	4,36 kg

Denna produkt är lämplig för belysning inomhus och utomhus.

DRIFTSKOMPONENTER
1 Spridarlampa
2 På/Av-knapp
3 2 Uttag
4 Bärhandtag runt om
5 Kabelupprullning
6 Krok
7 Stativfäste

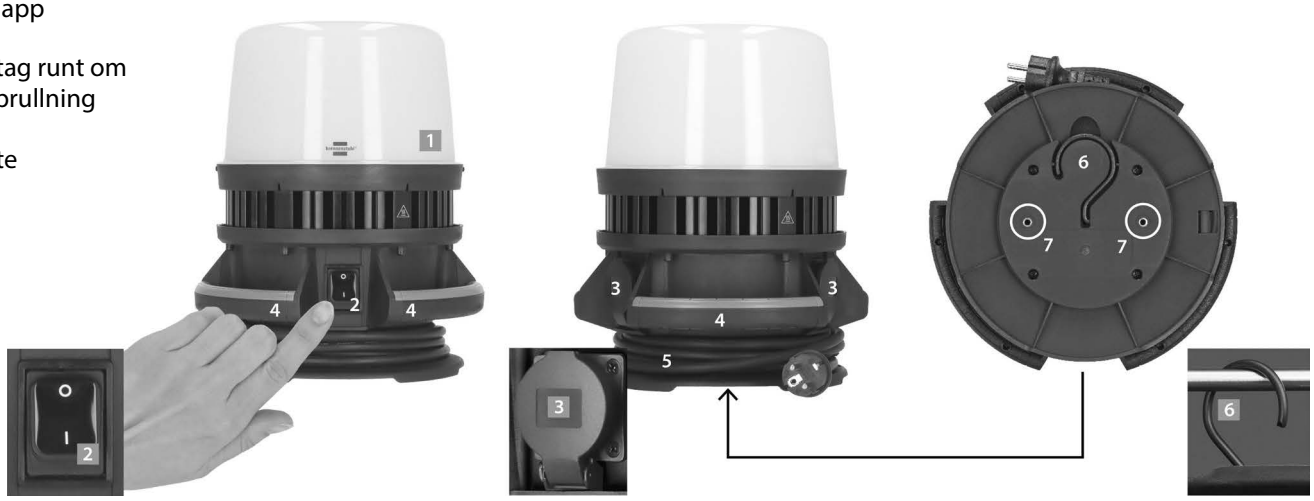

UPPDRAG

LED-byggstrålkastaren är utrustad med fyra individuellt inställbara ljusstyrkor, vilket möjliggör flexibel anpassning till olika ljusförhållanden. Ljusintensiteten kan ställas in på 100%, 75%, 50% eller 25%, vilket garanterar både maximal belysning och energibesparande drift.

Till höger och vänster på byggstrålkastarens hölje finns två skyddade kontaktuttag, som var och en är försedda med ett fällbart lock och en tätningsring. Detta gör att uttagen är skyddade mot damm och stänkande vatten. Dessa erbjuder ytterligare anslutningsmöjligheter för elektriska apparater.

Den robusta på/av-brytaren (2) säkerställer enkel och pålitlig användning, även under svåra arbetsförhållanden. Brytaren är lättåtkomlig och möjliggör snabb aktivering av lampan.

Den praktiska kabelupprullningen (5) möjliggör en ordnad och säker förvaring av nätsladden.

Det stabila bärhandtaget (4) underlättar dessutom transport och hantering av enheten.
Viktigt: När uttagen används måste nätkabeln vara helt upprullad från trumman för att undvika överhettning och säker drift.

För flexibel placering är byggstrålkastaren utrustad med en upphängningskrok (6). Den gör det möjligt att hänga upp strålkastaren över huvudet för att belysa hela rum.
Dessutom har strålkastaren extra standardgängor på undersidan för fastsättning på ett stativ. Detta öppnar upp ytterligare användningsmöjligheter, till exempel för arbete på större höjd eller för belysning av stora arbetsytor.

LEVERANSOMFATTNING

Byggstrålkastare

CE EU-FÖRSÄKRAN OM ÖVERENSSTÄMMELSE

Försäkran om överensstämmelse deponeras hos tillverkaren.

AVFALLSHANTERING

Kassera elektriska apparater på ett miljövänligt sätt!
Elektriska apparater får inte slängas i hushållssoporna!
I enlighet med det europeiska direktivet 2012/19/EU om avfall som utgörs av eller innehåller elektriska eller elektroniska produkter måste uttjänta elektriska apparater samlas in separat och återvinnas på ett miljövänligt sätt.
Du kan få information om hur du kasserar din gamla apparat från din lokala myndighet.

För ytterligare information rekommenderar vi sektionen Service/FAQs på vår hemsida www.brennenstuhl.com

ES Instrucciones de uso
Foco LED de obra de 360°
ORUM 10050 MRA / 10051 MRA / 10052 MRA

Atención: Lea atentamente estas instrucciones antes de utilizar el producto.
Utilice siempre la versión más reciente. La encontrará en nuestro sitio web.

INSTRUCCIONES DE SEGURIDAD
Tenga en cuenta las instrucciones generales de seguridad adjuntas al producto, que también puede encontrar en service.brennenstuhl.com

La fuente de luz no es reemplazable; si deja de funcionar, se debe desechar toda la lámpara.
El cable flexible exterior de esta lámpara no se puede sustituir; si el cable está dañado, se debe desechar la lámpara.
Si se utiliza en una posición elevada, por ejemplo, colgando la lámpara, asegúrese de que el cable no esté bajo tensión y no se tense.

La lámpara contiene una fuente de luz de clase de eficiencia energética E – 0172640228

DATOS TÉCNICOS

Clase de protección:	I
Tipo de protección 10050 MRA / 10051 MRA:	IP54
Tipo de protección 10052 MRA:	IP55
Resistencia a los golpes:	IK08
Temperatura de funcionamiento:	-10°C a +45°C
Temperatura de almacenamiento:	-10°C a +45°C
Cable de conexión:	H07RN-F 3G1,5
Enchufe de red 10050 MRA / 10051 MRA:	E+F
Enchufe de red 10052 MRA:	J

Tipos	ORUM 10050 MRA / 10051 MRA / 10052 MRA
Tensión nominal	220-240 V~ 50/60 Hz
Potencia	100 W
Corriente máx.	0,7 A
Factor de potencia	0,9
Tensión nominal de la toma de corriente	220-240 V~
Carga máxima de la toma de corriente	3680 W
Superficie máxima proyectada	825,32 cm²
Dimensiones	280 x 280 x 345 mm
Peso	4,36 kg

Este producto es apto para uso en iluminación interior y exterior.

PARTES OPERATIVAS
1 Cubierta difusora
2 Interruptor de encendido/ apagado
3 2 Enchufes
4 Asa de transporte alrededor
5 Enrollador de cable
6 Gancho
7 Fijación para trípode

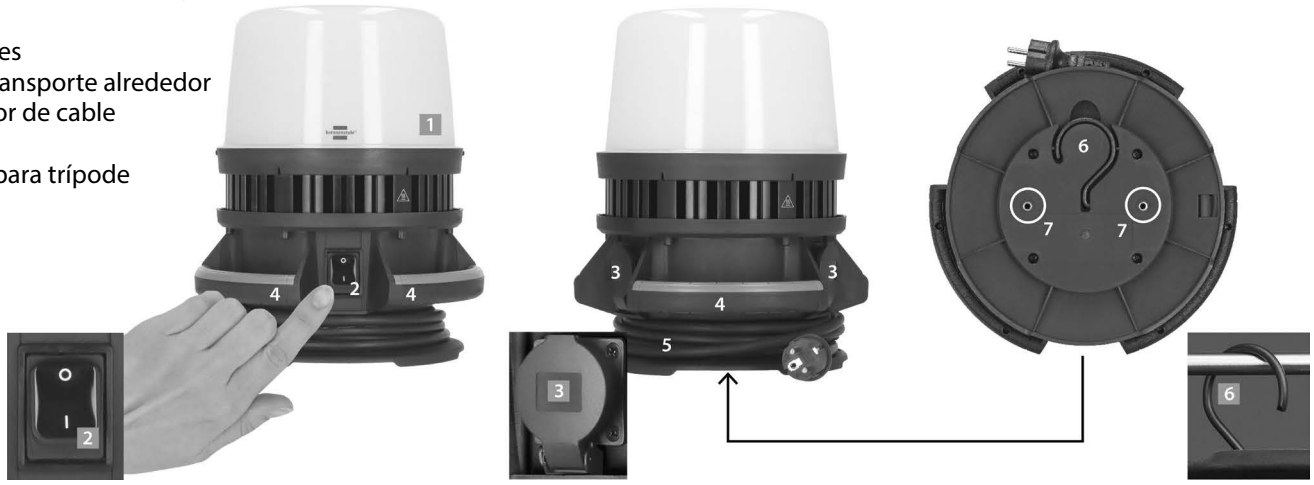

PUESTA EN MARCHA

El foco LED para obras está equipado con cuatro niveles de luminosidad ajustables individualmente, lo que permite una adaptación flexible a diferentes condiciones de iluminación. La intensidad de la luz se puede ajustar al 100%, 75%, 50% o 25%, lo que garantiza tanto una iluminación máxima como un funcionamiento con ahorro de energía.

A la derecha y a la izquierda de la carcasa del foco para obras hay dos enchufes con contacto de protección, cada uno de ellos equipado con una tapa abatible y una junta tórica. De este modo, los enchufes están protegidos contra el polvo y las salpicaduras de agua. Estas ofrecen posibilidades de conexión adicionales para aparatos eléctricos.

El robusto interruptor de encendido/apagado (2) garantiza un manejo sencillo y fiable, incluso en condiciones de trabajo difíciles. El interruptor es fácilmente accesible y permite una rápida activación de la lámpara.

El práctico enrollador de cable (5) permite guardar el cable de alimentación de forma ordenada y segura.

El asa de transporte estable (4) facilita además el transporte y la manipulación del aparato.
Importante: cuando se utilizan las tomas de corriente, el cable de alimentación debe estar completamente desenrollado del tambor para evitar el sobrecalentamiento y garantizar un funcionamiento seguro.

Para un posicionamiento flexible, el foco de obra está equipado con un gancho para colgar (6). Esto permite colgar el foco en posición invertida para iluminar habitaciones enteras.
Además, el foco cuenta con roscas estándar adicionales en la parte inferior para fijarlo a un trípode.
Esto abre nuevas posibilidades de uso, por ejemplo, para trabajos a gran altura o para iluminar grandes superficies de trabajo.

VOLUMEN DE SUMINISTRO

Foco de obra

CE DECLARACIÓN DE CONFORMIDAD DE LA UE

La declaración de conformidad se deposita en poder del fabricante.

ELIMINACIÓN DE RESIDUOS

Elimine los aparatos eléctricos de forma respetuosa con el medio ambiente.
Los aparatos eléctricos no deben desecharse con la basura doméstica.
De acuerdo con la Directiva Europea 2012/19/UE sobre residuos de aparatos eléctricos y electrónicos, los aparatos eléctricos usados deben recogerse por separado y reciclarse de forma respetuosa con el medio ambiente. Puede informarse sobre cómo deshacerse de su viejo aparato en su ayuntamiento.

Para más información, le recomendamos la sección Servicio/FAQs de nuestra página web www.brennenstuhl.com

PL Instrukcja obsługi
Reflektor budowlany LED 360°
ORUM 10050 MRA / 10051 MRA / 10052 MRA

Uwaga: Przed użyciem produktu należy uważnie przeczytać niniejszą instrukcję obsługi.
Zawsze należy stosować aktualną wersję. Znajduje się ona na naszej stronie internetowej.

INFORMACJE DOTYCZĄCE BEZPIECZEŃSTWA
Należy przestrzegać ogólnych wskazówek bezpieczeństwa dołączonych do produktu, które można również znaleźć na stronie service.brennenstuhl.com

Źródło światła nie nadaje się do wymiany; w przypadku utraty jego funkcji należy zutylizować całą lampę.
Zewnętrzny elastyczny przewód tej lampy nie może być wymieniony; w przypadku uszkodzenia przewodu należy zutylizować lampę.
W przypadku stosowania w podwyższonej pozycji, na przykład podczas zawieszania oprawy oświetleniowej, należy upewnić się, że przewód nie jest napięty i nie jest poddawany naprężeniom.

Lampa zawiera źródło światła klasy efektywności energetycznej E – 0172640228

DANE TECHNICZNE

Klasa ochrony:	I
Stopień ochrony 10050 MRA / 10051 MRA:	IP54
Stopień ochrony 10052 MRA:	IP55
Odporność na uderzenia:	IK08
Temperatura pracy:	od -10°C do +45°C
Temperatura przechowywania:	od -10°C do +45°C
Kabel przyłączeniowy:	H07RN-F 3G1,5
Wtyczka sieciowa 10050 MRA / 10051 MRA:	E+F
Wtyczka sieciowa 10052 MRA:	J

Typy	ORUM 10050 MRA / 10051 MRA / 10052 MRA
Napięcie znamionowe	220-240 V~ 50/60 Hz
Pobór mocy	100 W
Prąd maks.	0,7 A
Współczynnik mocy	0,9
Napięcie znamionowe gniazda	220-240 V~
Maksymalne obciążenie gniazdka	3680 W
Maks. powierzchnia projekcji	825,32 cm²
Wymiary	280 x 280 x 345 mm
Waga	4,36 kg

Ten produkt nadaje się do oświetlenia wewnętrznego i zewnętrznego.

CZĘŚCI EKSPLOATACYJNE
1 Osłona rozpraszająca światło
2 Przełącznik włączania/ wyłączania
3 2 Gniazdka
4 Uchwyt do przenoszenia
5 Zwijacz kabla
6 Haczyk
7 Mocowanie statywu

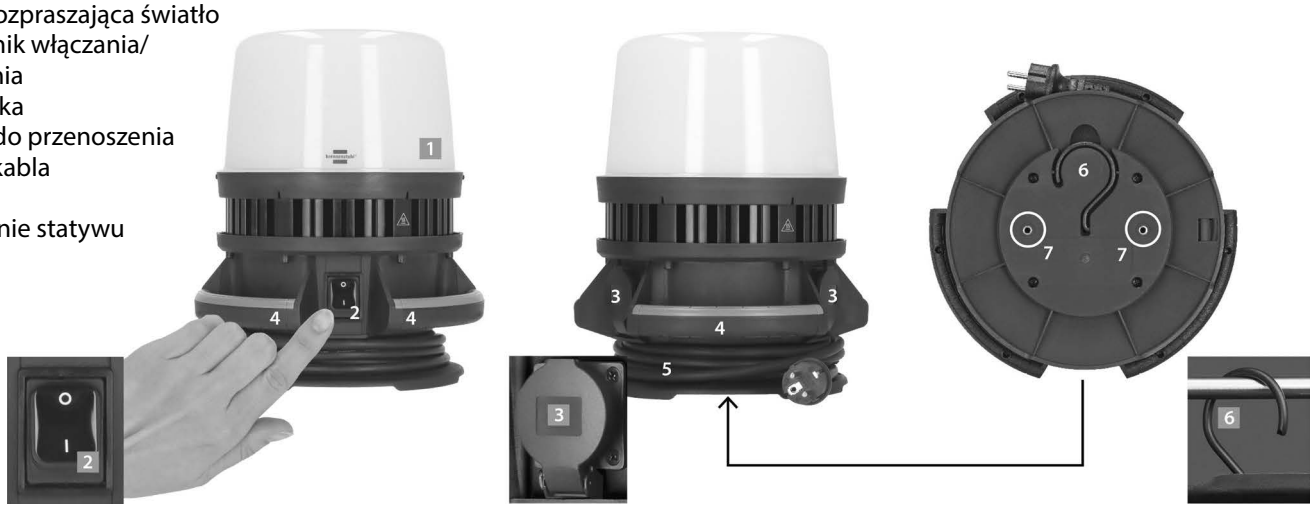

URUCHOMIENIE

Reflektor LED do zastosowań budowlanych jest wyposażony w cztery indywidualnie regulowane poziomy jasności, które umożliwiają elastyczne dostosowanie do różnych warunków oświetleniowych. Intensywność światła można ustawić na 100%, 75%, 50% lub 25%, co zapewnia zarówno maksymalne oświetlenie, jak i energooszczędną pracę.

Po prawej i lewej stronie obudowy reflektora budowlanego znajdują się 2 gniazda z zabezpieczeniem przed zwarciem, każde wyposażone w klapkę i pierścień uszczelniający. Dzięki temu gniazda są chronione przed kurzem i rozpryskami wody. Dają one dodatkowe możliwości podłączenia urządzeń elektrycznych.

Solidny włącznik/wyłącznik (2) zapewnia łatwą i niezawodną obsługę, nawet w trudnych warunkach pracy.
Przełącznik jest łatwo dostępny i umożliwia szybkie włączenie lampy.

Praktyczny zwijacz kabla (5) umożliwia uporządkowane i bezpieczne przechowywanie kabla zasilającego.

Stabilny uchwyt (4) ułatwia ponadto transport i obsługę urządzenia.
Ważne: Podczas pracy gniazdek zasilających kabel zasilający musi być całkowicie rozwinięty z bębna, aby uniknąć przegrzania i zapewnić bezpieczną pracę.

Aby umożliwić elastyczne ustawienie, reflektor budowlany jest wyposażony w hak do zawieszania (6).
Umożliwia on zawieszenie reflektora nad głową w celu oświetlenia całych pomieszczeń.
Ponadto reflektor posiada dodatkowe standardowe gwinty na spodzie do zamocowania na statywie. Otwiera to dodatkowe możliwości zastosowania, na przykład do prac na większych wysokościach lub do oświetlania dużych powierzchni roboczych.

ZAKRES DOSTAWY

Reflektor budowlany

CE DEKLARACJA ZGODNOŚCI UE

Deklaracja zgodności jest przechowywana u producenta.

USUWANIE ODPADÓW

Urządzenia elektryczne należy utylizować w sposób przyjazny dla środowiska!
Urządzeń elektrycznych nie należy wyrzucać razem z odpadami domowymi!
Zgodnie z Dyrektywą Europejską 2012/19/UE w sprawie zużytego sprzętu elektrycznego i elektronicznego, zużyte urządzenia elektryczne muszą być zbierane oddzielnie i poddawane recyklingowi w sposób przyjazny dla środowiska. Informacje na temat utylizacji starego urządzenia można uzyskać od władz lokalnych.

Aby uzyskać więcej informacji, zalecamy zapoznanie się z sekcją Serwis/Pytania na naszej stronie internetowej www.brennenstuhl.com

CZ Návod k obsluze
LED 360° stavební reflektor
ORUM 10050 MRA / 10051 MRA / 10052 MRA

Upozornění: Před použitím produktu si prosím pečlivě přečtěte tento návod k použití.
Vždy používejte aktuální verzi. Tu najdete na našich webových stránkách.

BEZPEČNOSTNÍ UPOZORNĚNÍ
Dodržujte obecné bezpečnostní pokyny přiložené k produktu, které najdete také na stránkách service.brennenstuhl.com

Světelný zdroj nelze vyměnit; pokud přestane fungovat, je nutné celé svítidlo zlikvidovat.
Vnější ohebný kabel tohoto svítidla nelze vyměnit; pokud je kabel poškozen, musí být svítidlo zlikvidováno.
Při použití ve zvýšené poloze, například při zavěšení svítidla, je třeba dbát na to, aby kabel nebyl pod napětím a nebyl napnutý.

Světlo obsahuje světelný zdroj energetické třídy E – 0172640228

TECHNICKÉ ÚDAJE

Třída ochrany:	I
Stupeň ochrany 10050 MRA / 10051 MRA:	IP54
Stupeň ochrany 10052 MRA:	IP55
Odolnost proti nárazu:	IK08
Provozní teplota:	-10°C až +45°C
Skladovací teplota:	-10°C až +45°C
Připojovací kabel:	H07RN-F 3G1,5
Síťová zástrčka 10050 MRA / 10051 MRA:	E+F
Síťová zástrčka 10052 MRA:	J

Typy	ORUM 10050 MRA / 10051 MRA / 10052 MRA
Jmenovité napětí	220-240 V~ 50/60 Hz
Příkon	100 W
Max. proud	0,7 A
Faktor výkonu	0,9
Zásuvka Jmenovité napětí	220–240 V~
Max. zatížení zásuvky	3680 W
Max. promítací plocha	825,32 cm
Rozměry	280 x 280 x 345 mm
Hmotnost	4,36 kg

Tento produkt je vhodný pro osvětlení vnitřních i venkovních prostor.

PROVOZNÍ DÍLY
1 Rozptylová clona
2 Zapínací/vypínací spínač
3 2 Zásuvky
4 Obvodová rukojeť
5 Navíjení kabelu
6 Háček
7 Upevnění stativu

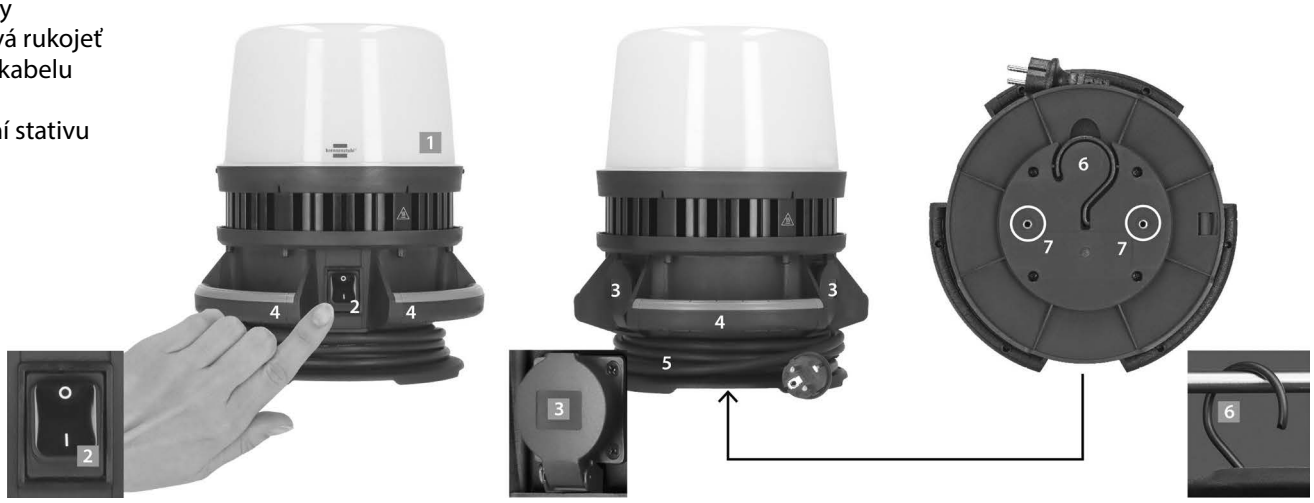

KOMISIONÁŘSTVÍ

LED stavební reflektor je vybaven čtyřmi individuálně nastavitelnými stupni jasu, které umožňují flexibilní přizpůsobení různým světelným podmínkám. Intenzitu světla lze nastavit na 100%, 75%, 50% nebo 25%, což zajišťuje jak maximální osvětlení, tak energeticky úsporný provoz.

Vpravo a vlevo na krytu stavebnního reflektoru se nacházejí 2 ochranné zásuvky, které jsou vybaveny odklápěcím krytem a těsnicím kroužkem. Díky tomu jsou zásuvky chráněny proti prachu a stříkající vodě.
Tyto zásuvky nabízejí další možnosti připojení elektrických zařízení.

Robustní vypínač (2) zajišťuje snadné a spolehlivé ovládání i v náročných pracovních podmínkách.
Vypínač je dobře přístupný a umožňuje rychlé zapnutí svítidla.

Praktický navíječ kabelu (5) umožňuje úhledné a bezpečné uložení síťového kabelu.

Pevná rukojeť (4) navíc usnadňuje přepravu a manipulaci se zařízením.
Důležité: Při provozu zásuvek musí být síťový kabel zcela odvinut z bubnu, aby nedošlo k přehřátí a byl zajištěn bezpečný provoz.

Pro flexibilní umístění je stavební reflektor vybaven závěsným háčkem (6). Ten umožňuje zavěšení reflektoru i nad hlavu, aby bylo možné osvětlit celé místnosti.
Kromě toho má reflektor na spodní straně další standardní závity pro upevnění na stativ. To otevírá další možnosti použití, například pro práce ve větší výšce nebo pro osvětlení velkých pracovních ploch.

ROZSAH DODÁVKY

Stavební reflektor

CE EU PROHLÁŠENÍ O SHODĚ

Prohlášení o shodě je uloženo u výrobce.

LIKVIDACE ODPADU

Elektrické spotřebiče likvidujte způsobem šetrným k životnímu prostředí!
Elektrospotřebiče nepatří do domovního odpadu!
V souladu s evropskou směrnicí 2012/19/EU o odpadních elektrických a elektronických zařízeních musí být použité elektrické spotřebiče sbírány odděleně a recyklovány způsobem šetrným k životnímu prostředí.
Informace o likvidaci starého spotřebiče získáte na místním úřadě.

Pro další informace doporučujeme sekci Servis/FAQs na naší domovské stránce www.brennenstuhl.com

HU Használati utasítás
LED 360° építési reflektor
ORUM 10050 MRA / 10051 MRA / 10052 MRA

Figyelem: A termék használata előtt kérjük, figyelmesen olvassa el a használati utasítást.
Mindig a legújabb verziót használja. Ezt megtalálja weboldalunkon.

BIZTONSÁGI UTASÍTÁSOK
Kérjük, vegye figyelembe a termékhez mellékelt általános biztonsági utasításokat, amelyek a service.brennenstuhl.com oldalon is megtalálhatók.

A fényforrás nem cserélhető; ha meghibásodik, a teljes lámpatestet meg kell semmisíteni.
A lámpa külső rugalmas vezetéke nem cserélhető; ha a vezeték megsérül, a lámpát meg kell semmisíteni.
Magasabb helyen történő használat esetén, például a lámpa felakasztásakor,
ügyeljen arra, hogy a kábel feszültségmentes és húzásmentes legyen.

A lámpatest E energiahatékonysági osztályú fényforrást tartalmaz – 0172640228

MŰSZAKI ADATOK

Védettségi osztály:	I
Védettségi fokozat 10050 MRA / 10051 MRA:	IP54
Védettségi fokozat 10052 MRA:	IP55
Ütésállóság:	IK08
Üzemi hőmérséklet:	-10°C és +45°C között
Tárolási hőmérséklet:	-10°C és +45°C között
Csatlakozó kábel:	H07RN-F 3G1,5
Hálózati csatlakozó 10050 MRA / 10051 MRA:	E+F
Hálózati csatlakozó 10052 MRA:	J

Típus	ORUM 10050 MRA / 10051 MRA / 10052 MRA
Névleges feszültség	220-240 V~ 50/60 Hz
Teljesítményfelvétel	100 W
Max. áramerősség	0,7 A
Teljesítménytényező	0,9
Aljzat névleges feszültség	220-240 V~
Aljzat max. terhelhetőség	3680 W
Max. vetítési felület	825,32 cm
Méretek	280 x 280 x 345 mm
Súly	4,36 kg

Ez a termék beltéri és kültéri világítási célokra alkalmas.

MŰKÖDTETŐ ALKATRÉSZEK
1 Szórófény burkolat
2 Be-/kikapcsoló gomb
3 2 Csatlakozóaljzat
4 Körbefutó fogantyú
5 Kábeltekercs
6 Akasztó
7 Állvány rögzítés

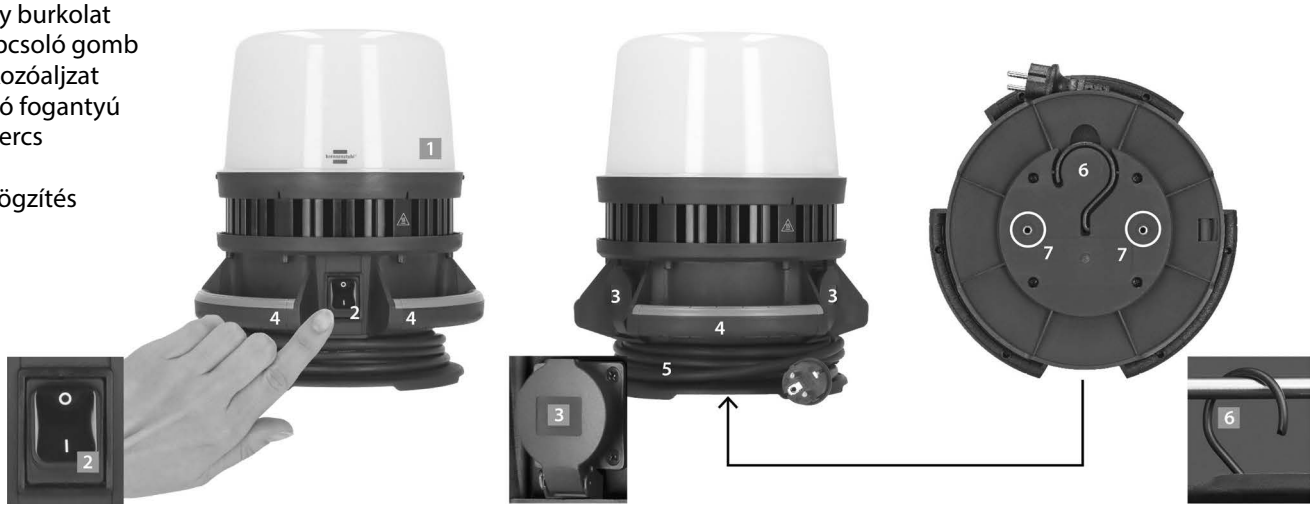

MEGBÍZÁS

A LED-es építési reflektor négy külön beállítható fényerőfokozattal rendelkezik, amelyek rugalmasan alkalmazkodnak a különböző fényviszonyokhoz. A fényerő 100%, 75%, 50% vagy 25% között állítható, így maximális megvilágítás és energiatakarékos működés egyaránt biztosított.

Az építési reflektor házának jobb és bal oldalán 2 védőfeszültségű aljzat található, amelyek mindegyike felhajtható fedéllel és tömítőgyűrűvel van ellátva. Ezáltal az aljzatok por- és fröccsenő víz ellen védettek.
Ezek további csatlakozási lehetőségeket kínálnak elektromos készülékekhez.

A robusztus be-/kikapcsoló gomb (2) egyszerű és megbízható kezelést biztosít, még nehéz munkakörülmények között is.
A kapcsoló könnyen elérhető és lehetővé teszi a lámpa gyors bekapcsolását.

A praktikus kábeltekercs (5) lehetővé teszi a hálózati kábel rendezett és biztonságos tárolását.

A stabil fogantyú (4) megkönnyíti a készülék szállítását és kezelését.
Fontos: A konnektorok használata során a hálózati kábelt teljesen ki kell tekerni a dobról, hogy elkerülhető legyen a túlmelegedés és biztosított legyen a biztonságos működés.

A rugalmas elhelyezés érdekében az építési lámpa felfüggesztő kampóval (6) van ellátva.
Ez lehetővé teszi a lámpa fej fölé történő felfüggesztését is, így egész helyiségeket lehet megvilágítani.
Ezenkívül a lámpa alján további szabványos menetek találhatók, amelyekkel állványra rögzíthető.
Ez további felhasználási lehetőségeket nyit meg, például magasabb helyeken végzett munkákhoz vagy munkaterületek nagy felületének megvilágításához.

SZÁLLÍTÁS

Építési reflektor

CE EU-MEGFELELŐSÉGI NYILATKOZAT

A megfelelőségi nyilatkozatot a gyártónál helyezik letétbe.

HULLADÉKÁRTALMATLANÍTÁS

Az elektromos készülékeket környezetbarát módon ártalmatlanítsa!
Az elektromos készülékek nem tartoznak a háztartási hulladékba!
Az elektromos és elektronikus berendezések hulladékairól szóló 2012/19/EU európai irányelvnek megfelelően a használt elektromos készülékeket elkülönítve kell gyűjteni és környezetbarát módon újrahasznosítani.
A helyi hatóságtól megtudhatja, hogyan ártalmatlaníthatja régi készülékét.

További információkért ajánljuk a www.brennenstuhl.com honlapunkon található Szerviz/FAQs (Szolgáltatás/FAQs) részt

RU Руководство по эксплуатации
Светодиодный 360° прожектор
ORUM 10050 MRA / 10051 MRA / 10052 MRA

Внимание: перед использованием продукта внимательно прочтите инструкцию по эксплуатации. Всегда используйте последнюю версию. Ее можно найти на нашем веб-сайте.

ПРАВИЛА БЕЗОПАСНОСТИ
Соблюдайте общие правила безопасности, прилагаемые к изделию, которые также можно найти на сайте service.brennenstuhl.com

Источник света не подлежит замене; в случае выхода из строя необходимо утилизировать весь светильник.
Внешний гибкий провод этого светильника не подлежит замене; в случае повреждения провода светильник необходимо утилизировать.
При использовании в приподнятом положении, например, при подвешивании светильника, следует убедиться, что кабель не находится под напряжением и не натянут.

Светильник содержит источник света класса энергоэффективности E – 0172640228

ТЕХНИЧЕСКИЕ ДАННЫЕ

Класс защиты:	I
Степень защиты 10050 MRA / 10051 MRA:	IP54
Степень защиты 10052 MRA:	IP55
Ударопрочность:	IK08
Рабочая температура:	от -10°C до +45°C
Температура хранения:	от -10°C до +45°C
Соединительный кабель:	H07RN-F 3G1,5
Сетевой штекер 10050 MRA / 10051 MRA:	E+F
Сетевой штекер 10052 MRA:	J

Типы	ORUM 10050 MRA / 10051 MRA / 10052 MRA
Номинальное напряжение	220-240 В~ 50/60 Гц
Потребляемая мощность	100 Вт
Макс. ток	0,7 A
Коэффициент мощности	0,9
Номинальное напряжение розетки	220-240 В~
Макс. нагрузка на розетку	3680 Вт
Макс. проецируемая площадь	825,32
Размер	280 x 280 x 345 мм
Вес	4,36 кг

Этот продукт подходит для освещения внутри и снаружи помещений.

РАБОЧИЕ ЧАСТИ
1. Рассеивающий колпак
2. Включатель/выключатель
3. 2 Розетки
4. Ручка для переноски по периметру
5. Кабельный узел
6. Крючок
7. Крепление для штатива

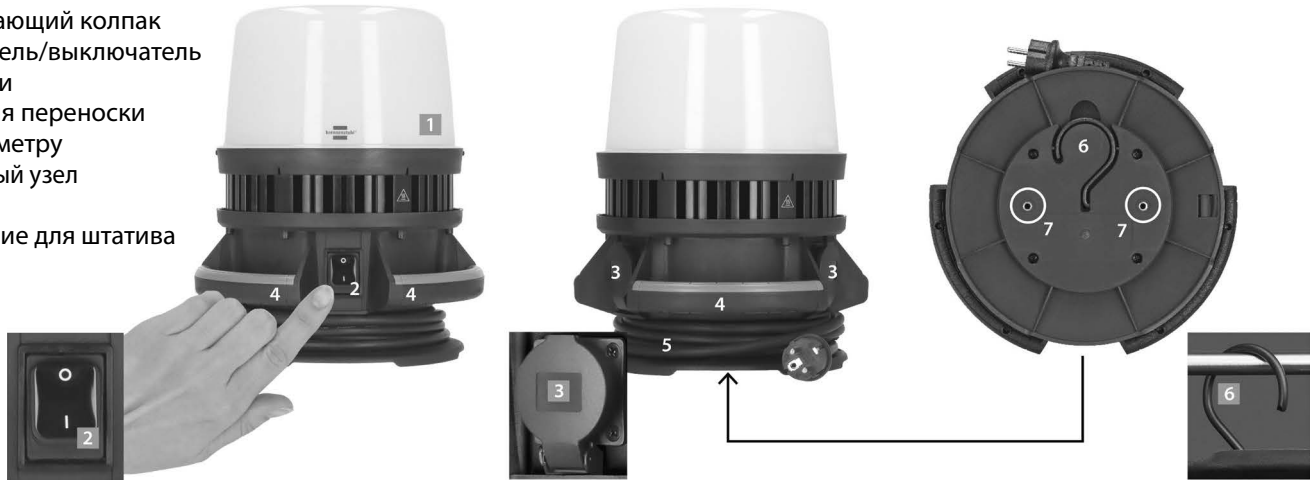

КОМИССИЯ

Светодиодный строительный прожектор оснащен четырьмя индивидуально регулируемыми уровнями яркости, которые позволяют гибко адаптироваться к различным условиям освещения. Интенсивность света можно настроить на 100%, 75%, 50% или 25%, что обеспечивает как максимальное освещение, так и энергосберегающий режим работы.

Справа и слева на корпусе прожектора расположены 2 защищенные розетки, каждая из которых оснащена откидной крышкой и уплотнительным кольцом. Таким образом, розетки защищены от попадания пыли и брызг воды.
Они предоставляют дополнительные возможности для подключения электрических устройств.

Прочный выключатель (2) обеспечивает простое и надежное управление даже в сложных условиях эксплуатации.
Выключатель легко доступен и позволяет быстро включить светильник.

Практичный кабельный барабан (5) позволяет аккуратно и надежно хранить сетевой кабель.

Прочная ручка (4) облегчает транспортировку и перемещение устройства.
Важно: при эксплуатации розеток сетевой кабель должен быть полностью размотан с барабана,
чтобы избежать перегрева и обеспечить безопасную работу.

Для гибкого позиционирования строительный прожектор оснащен подвесным крюком (6).
Это позволяет подвешивать прожектор над головой для освещения целых помещений.
Кроме того, прожектор имеет дополнительные стандартные резьбы на нижней стороне для крепления на штативе.
Это открывает дополнительные возможности использования, например, для работ на большой высоте или для освещения больших рабочих зон.

КОМПЛЕКТАЦИЯ

Строительный прожектор

CE ДЕКЛАРАЦИЯ СООТВЕТСТВИЯ ЕС

Декларация о соответствии передается на хранение производителю.

УТИЛИЗАЦИЯ ОТХОДОВ

Утилизируйте электроприборы без вреда для окружающей среды!
Электроприборы не должны попадать в бытовые отходы!
В соответствии с Европейской директивой 2012/19/EU об отходах электрического и электронного оборудования, использованные электроприборы должны собираться отдельно и перерабатываться экологически безопасным способом. О том, как утилизировать старую технику, вы можете узнать в местной администрации.

Для получения дополнительной информации мы рекомендуем раздел „Сервис/FAQs“ на нашей домашней странице www.brennenstuhl.com

TR Kullanım kılavuzu
LED 360° inşaat projektörü
ORUM 10050 MRA / 10051 MRA / 10052 MRA

Dikkat: Ürünü kullanmadan önce bu kullanım talimatını dikkatlice okuyunuz.
Her zaman en güncel sürümü kullanın. En güncel sürümü web sitemizde bulabilirsiniz.

GÜVENLİK UYARILARI
Ürünle birlikte verilen genel güvenlik uyarılarına dikkat edin.
Bu uyarıları service.brennenstuhl.com adresinde de bulabilirsiniz.

Işık kaynağı değiştirilemez; işlevini yitirirse, tüm lamba atılmalıdır.
Bu lambanın dışındaki esnek kablo değiştirilemez; kablo hasar görürse lamba atılmalıdır.
Yüksek bir konumda kullanıldığında, örneğin lambayı asarken, kablonun gerilimsiz ve gerilmeye maruz kalmayacak şekilde döşenmesine dikkat edilmelidir.

Lamba, enerji verimlilik sınıfı E – 0172640228 olan bir ışık kaynağı içerir.

TEKNİK VERİLER

Koruma sınıfı:	I
Koruma türü 10050 MRA / 10051 MRA:	IP54
Koruma türü 10052 MRA:	IP55
Darbe dayanımı:	IK08
Çalışma sıcaklığı:	-10°C ila +45°C
Depolama sıcaklığı:	-10°C ila +45°C
Bağlantı kablosu:	H07RN-F 3G1,5
Şebeke fişi 10050 MRA / 10051 MRA:	E+F
Şebeke fişi 10052 MRA:	J

Tip	ORUM 10050 MRA / 10051 MRA / 10052 MRA
Nominal voltaj	220-240 V~ 50/60 Hz
Güç tüketimi	100 W
Maks. akım	0,7 A
Güç faktörü	0,9
Priz nominal gerilimi	220-240 V~
Priz maks. yük	3680 W
Maks. yansıtma alanı	825,32 cm
Boyut	280 x 280 x 345 mm
Ağırlık	4,36 kg

Bu ürün iç ve dış mekan aydınlatma amaçları için uygundur.

ÇALIŞTIRMA PARÇALARI
1 Dağınık ışık kapağı
2 Açma/kapama düğmesi
3 2 Priz
4 Çevresel taşıma kolu
5 Kablo sarma
6 Kanca
7 Sabitleme sehpası

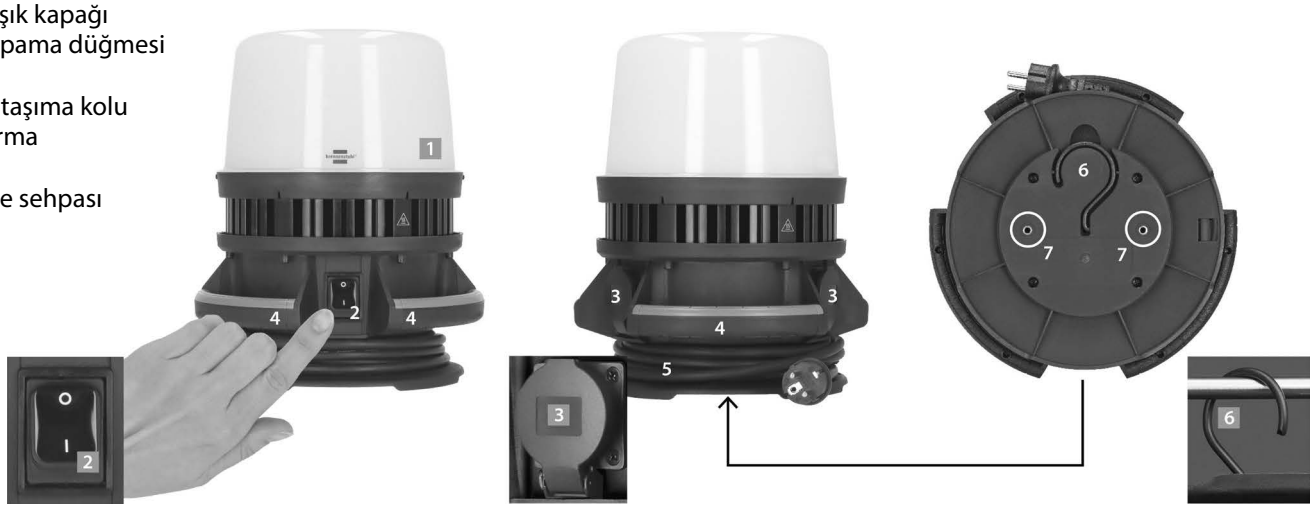

GÖREVLENDİRME

LED şantiye projektörü, farklı ışık koşullarına esnek bir şekilde uyum sağlamak için dört ayrı parlaklık seviyesine sahiptir. Işık yoğunluğu %100, %75, %50 veya %25 olarak ayarlanabilir, böylece hem maksimum aydınlatma hem de enerji tasarruflu çalışma sağlanır.

Şantiye projektörünün gövdesinin sağında ve solunda, her biri bir kapaklı ve sızdırmaz halka ile donatılmış 2 koruyucu kontak prizi bulunmaktadır. Bu sayede prizler toz ve su sıçramasına karşı korumalıdır.
Bu prizler, elektrikli cihazlar için ek bağlantı seçenekleri sunar.

Sağlam açma/kapama düğmesi (2), zorlu çalışma koşullarında bile kolay ve güvenilir kullanım sağlar.
Düğme kolayca erişilebilir ve lambanın hızlı bir şekilde çalıştırılmasını sağlar.

Pratik kablo sarma sistemi (5), güç kablosunun düzenli ve güvenli bir şekilde saklanmasını sağlar.

Sağlam taşıma kolu (4) ayrıca cihazın taşınmasını ve kullanılmasını kolaylaştırır.
Önemli: Prizleri kullanırken, aşırı ısınmayı önlemek ve güvenli çalışmayı sağlamak için güç kablosu makaradan tamamen çözülmüş olmalıdır.

Esnek konumlandırma için şantiye projektörü bir askı kancası (6) ile donatılmıştır.
Bu, projektörü baş üstüne asarak tüm odaları aydınlatmayı sağlar.
Ayrıca, projektörün alt kısmında bir tripoda sabitlemek için ek standart dişler bulunmaktadır.
Bu, daha yüksekte çalışmak veya çalışma alanlarını geniş bir alana yayarak aydınlatmak gibi ek kullanım olanakları sunar.

TESLİMAT KAPSAMI

Inşaat projektörü

CE AB UYGUNLUK BEYANI

Uygunluk beyanı üreticiye tevdi edilir.

ATIK BERTARAFI

Elektrikli aletleri çevre dostu bir şekilde imha edin!
Elektrikli aletler evsel atıklara dahil edilmemelidir!
Atık elektrikli ve elektronik ekipmanlara ilişkin 2012/19/EU sayılı Avrupa Direktifi uyarınca, kullanılmış elektrikli cihazlar ayrı olarak toplanmalı ve çevre dostu bir şekilde geri dönüştürülmelidir.
Eski cihazınızı nasıl imha edeceğinizi yerel yönetiminizden öğrenebilirsiniz.

Daha fazla bilgi için www.brennenstuhl.com ana sayfamızdaki Servis/Sorular bölümünü incelemenizi tavsiye ederiz

FI Käyttöohjeet
LED 360° rakennustyövalaisin
ORUM 10050 MRA / 10051 MRA / 10052 MRA

Huomio: Lue tämä käyttöohje huolellisesti ennen tuotteen käyttöä.
Käytä aina uusinta versiota. Löydät sen verkkosivuiltamme.

TURVALLISUUSOHJEET
Noudata tuotteen mukana toimitettuja yleisiä turvallisuusohjeita, jotka löydät myös osoitteesta service.brennenstuhl.com

Valonlähdettä ei voi vaihtaa; jos se lakkaa toimimasta, koko valaisin on hävitettävä.
Valaisimen ulkoista joustavaa johtoa ei voi vaihtaa; jos johto on vaurioitunut, valaisin on hävitettävä.
Kun valaisinta käytetään korkealla, esimerkiksi ripustettuna, on varmistettava, että kaapeli on jännitteetön ja ettei siihen kohdistu vetoa.

Valaisimessa on energiatehokkuusluokan E valonlähde – 0172640228

TEKNISET TIEDOT

Suojausluokka:	I
Suojausluokka 10050 MRA / 10051 MRA:	IP54
Suojausluokka 10052 MRA:	IP55
Iskunkestävyys:	IK08
Käyttölämpötila:	-10°C – +45°C
Varastointilämpötila:	-10°C – +45°C
Liitäntäkaapeli:	H07RN-F 3G1,5
Verkkopistoke 10050 MRA / 10051 MRA:	E+F
Verkkopistoke 10052 MRA:	J

Tyypit	ORUM 10050 MRA / 10051 MRA / 10052 MRA
Nimellisjännite	220–240 V~ 50/60 Hz
Teho	100 W
Virta maks.	0,7 A
Tehokerroin	0,9
Pistorasia Nimellisjännite	220–240 V~
Pistorasian maks. kuormitus	3680 W
Suurin projisointipinta-ala	825,32 cm
Mitat	280 x 280 x 345 mm
Paino	4,36 kg

Tämä tuote soveltuu sisä- ja ulkokäyttöön valaistustarkoituksiin.

KÄYTTÖOSAT
1 Hajavalo
2 Käynnistys-/sammutuskytkin
3 2 Pistorasiaa
4 Ympäri kiertävä kantokahva
5 Kaapelikelaus
6 Koukku
7 Kiinnitys jalustaan

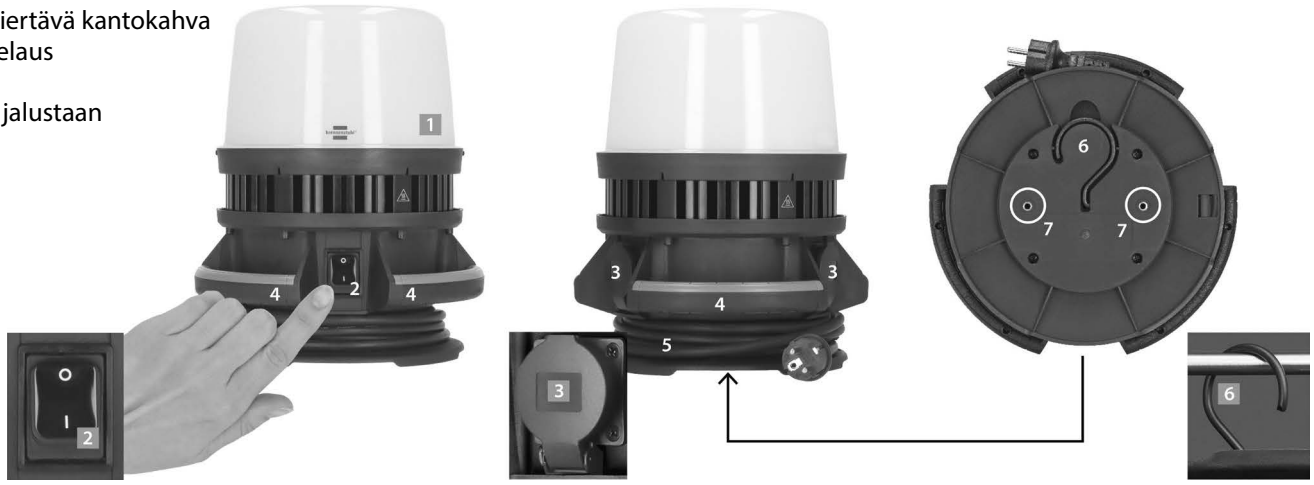

KOMISSIO

LED-rakennetyövalaisimessa on neljä erikseen säädettävää kirkkaustasoa, jotka mahdollistavat joustavan sopeuttamisen erilaisiin valaistusolosuhteisiin. Valon voimakkuus voidaan säätää valinnan mukaan 100%, 75%, 50% tai 25%:iin, mikä takaa sekä maksimaalisen valaistuksen että energiatehokkaan käytön.

Rakennetyövalaisimen kotelon oikealla ja vasemmalla puolella on 2 suojakontaktipistoketta, jotka on varustettu kummassakin kansilla ja tiivisterenkaalla. Näin pistokkeet ovat pöly- ja roiskevesisuojattuja. Ne tarjoavat lisäliitäntämahdollisuuksia sähkölaitteille.

Kestävä virtakytkin (2) takaa helpon ja luotettavan käytön myös vaikeissa työolosuhteissa. Kytkin on helposti ulottuvilla ja mahdollistaa valaisimen nopean käynnistämisen.

Käytännöllinen kaapelikelaus (5) mahdollistaa verkkokaapelin siistin ja turvallisen säilytyksen.

Vankka kantokahva (4) helpottaa laitteen kuljetusta ja käsittelyä.
Tärkeää: Kun pistorasioita käytetään, virtajohto on kelattava kokonaan rullalta ylikuumenemisen ja turvallisen käytön varmistamiseksi.

Joustavaa sijoittamista varten rakennustyövalaisin on varustettu ripustuskoukulla (6). Sen avulla valaisimen voi ripustaa myös päälaelleen koko huoneen valaisemiseksi. Lisäksi valaisimessa on pohjassa lisäkiinnityskierteet, joilla se voidaan kiinnittää jalustaan. Tämä avaa uusia käyttömahdollisuuksia, esimerkiksi korkealla työskentelyyn tai suurten työalueiden valaistukseen.

TOIMITUS

Rakennustyövalaisin

CE EU:N VAATIMUSTENMUKAISUUSVAKUUTUS

Vaatimustenmukaisuusvakuutus talletetaan valmistajan huostaan.

JÄTEHUOLTO

Hävitä sähkölaitteet ympäristöystävällisesti!
Sähkölaitteet eivät kuulu kotitalousjätteeseen!
Sähkö- ja elektroniikkalaiteromusta annetun EU:n direktiivin 2012/19/EU mukaisesti käytetyt sähkölaitteet on kerättävä erikseen ja kierrätettävä ympäristöystävällisellä tavalla.
Voit kysyä paikalliselta viranomaiselta, miten voit hävittää vanhan laitteesi.

Lisätietoja saat kotisivuillamme www.brennenstuhl.com kohdassa Service/FAQs

GR Οδηγίες λειτουργίας
LED 360° προβολέας εργοταξίου
ORUM 10050 MRA / 10051 MRA / 10052 MRA

Προσοχή: Πριν από τη χρήση του προϊόντος, διαβάστε προσεκτικά τις οδηγίες χρήσης.
Χρησιμοποιείτε πάντα την πιο πρόσφατη έκδοση. Μπορείτε να τη βρείτε στον ιστότοπό μας.

ΟΔΗΓΙΕΣ ΑΣΦΑΛΕΙΑΣ
Παρακαλούμε τηρήστε τις γενικές οδηγίες ασφαλείας που συνοδεύουν το προϊόν.
Μπορείτε επίσης να τις βρείτε στη διεύθυνση service.brennenstuhl.com

Η πηγή φωτός δεν μπορεί να αντικατασταθεί. Εάν σταματήσει να λειτουργεί, πρέπει να απορριφθεί ολόκληρο το φωτιστικό.
Το εξωτερικό εύκαμπτο καλώδιο αυτού του φωτιστικού δεν μπορεί να αντικατασταθεί.
Εάν το καλώδιο είναι κατεστραμμένο, το φωτιστικό πρέπει να απορριφθεί.
Κατά τη χρήση σε υπερυψωμένη θέση, για παράδειγμα όταν το φωτιστικό είναι κρεμασμένο,
πρέπει να βεβαιωθείτε ότι το καλώδιο δεν είναι τεντωμένο και δεν ασκεί πίεση.

Το φωτιστικό περιέχει μια πηγή φωτός της κατηγορίας ενεργειακής απόδοσης E – 0172640228

ΤΕΧΝΙΚΑ ΧΑΡΑΚΤΗΡΙΣΤΙΚΑ

Κατηγορία προστασίας:	I
Τύπος προστασίας 10050 MRA / 10051 MRA:	IP54
Τύπος προστασίας 10052 MRA:	IP55
Αντοχή σε κρούση:	IK08
Θερμοκρασία λειτουργίας:	-10°C έως +45°C
Θερμοκρασία αποθήκευσης:	-10°C έως +45°C
Καλώδιο σύνδεσης:	H07RN-F 3G1,5
Βύσμα δικτύου 10050 MRA / 10051 MRA:	E+F
Βύσμα δικτύου 10052 MRA:	J

Τύποι	ORUM 10050 MRA / 10051 MRA / 10052 MRA
Ονομαστική τάση	220-240 V~ 50/60 Hz
Απορροή ισχύος	100 W
Μέγιστη ένταση ρεύματος	0,7 A
Συντελεστής ισχύος	0,9
Ονομαστική τάση πρίζας	220-240 V~
Μέγιστο φορτίο πρίζας	3680 W
Μέγιστη επιφάνεια προβολής	825,32 cm^2
Διαστάσεις	280 x 280 x 345 mm
Βάρος	4,36 kg

Αυτό το προϊόν είναι κατάλληλο για φωτισμό εσωτερικού και εξωτερικού χώρου.

ΛΕΙΤΟΥΡΓΙΚΆ ΜΈΡΗ
1. Καπάκι διάχυτου φωτισμού
2. Διακόπτης ενεργοποίησης/ απενεργοποίησης
3. 2 πρίζες
4. Χειρολαβή περιμετρικά
5. Τύλιγμα καλωδίου
6. Γάντζος
7. Στήριγμα για τρίποδο

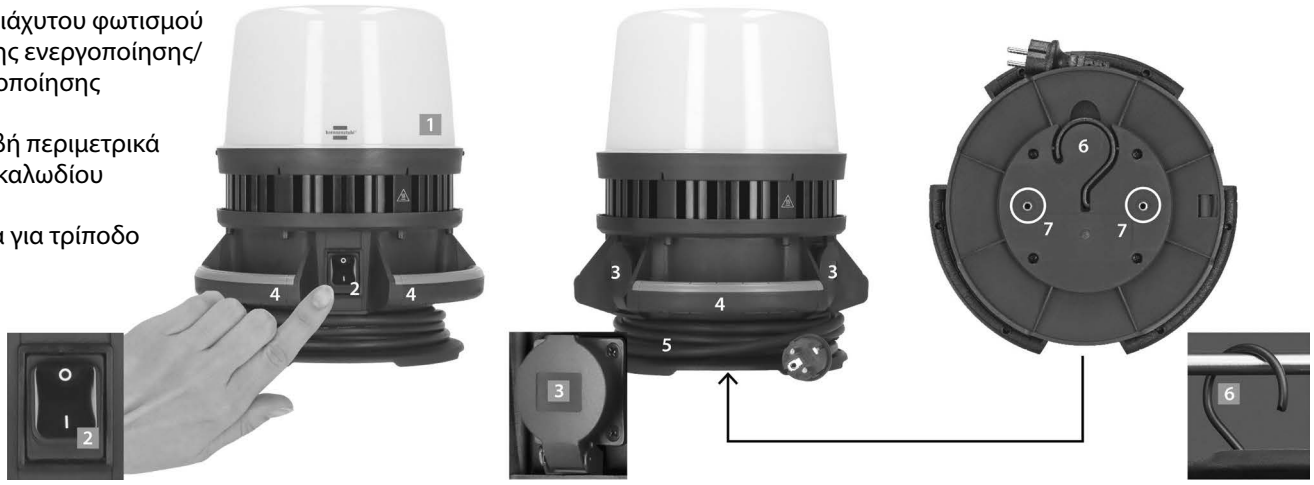

ΕΝΕΡΓΟΠΟΙΗΣΗ

Ο προβολέας LED για εργοτάξια είναι εξοπλισμένος με τέσσερα ξεχωριστά ρυθμιζόμενα επίπεδα φωτεινότητας, τα οποία επιτρέπουν την ευέλικτη προσαρμογή σε διαφορετικές συνθήκες φωτισμού. Η ένταση του φωτός μπορεί να ρυθμιστεί σε 100%, 75%, 50% ή 25%, εξασφαλίζοντας έτσι τόσο μέγιστο φωτισμό όσο και λειτουργία με εξοικονόμηση ενέργειας.

Στα δεξιά και στα αριστερά του περιβλήματος του προβολέα εργοταξίου υπάρχουν 2 πρίζες με προστασία από το ρεύμα, οι οποίες είναι εξοπλισμένες με πτυσσόμενο καπάκι και στεγανοποιητικό δακτύλιο. Έτσι, οι πρίζες προστατεύονται από τη σκόνη και τα πιτσιλίσματα.
Αυτές προσφέρουν επιπλέον δυνατότητες σύνδεσης για ηλεκτρικές συσκευές.

Ο ανθεκτικός διακόπτης on/off (2) εξασφαλίζει εύκολη και αξιόπιστη λειτουργία, ακόμη και σε δύσκολες συνθήκες εργασίας.
Ο διακόπτης είναι εύκολα προσβάσιμος και επιτρέπει τη γρήγορη ενεργοποίηση του φωτιστικού.

Η πρακτική συσκευή περιτύλιξης καλωδίου (5) επιτρέπει την τακτοποιημένη και ασφαλή αποθήκευση του καλωδίου τροφοδοσίας.

Η σταθερή λαβή μεταφοράς (4) διευκολύνει επίσης τη μεταφορά και το χειρισμό της συσκευής.
Σημαντικό: Κατά τη λειτουργία των πριζών, το καλώδιο τροφοδοσίας πρέπει να είναι πλήρως ξετυλιγμένο από το τύμπανο, για να αποφευχθεί η υπερθέρμανση και να διασφαλιστεί η ασφαλής λειτουργία.

Για ευέλικτη τοποθέτηση, ο προβολέας εργοταξίου είναι εξοπλισμένος με γάντζο ανάρτησης (6). Αυτός επιτρέπει την ανάρτηση του προβολέα και σε ύψος, για να φωτίζει ολόκληρους χώρους.
Επιπλέον, ο προβολέας διαθέτει επιπλέον τυποποιημένα σπειρώματα στο κάτω μέρος για στερέωση σε τρίποδο. Αυτό ανοίγει επιπλέον δυνατότητες χρήσης, για παράδειγμα για εργασίες σε μεγαλύτερο ύψος ή για φωτισμό μεγάλων χώρων εργασίας.

ΠΕΡΙΕΧΟΜΕΝΟ

Φωτιστικό εργοταξίου

CE ΔΉΛΩΣΗ ΣΥΜΜΌΡΦΩΣΗΣ ΕΕ

Η δήλωση συμμόρφωσης κατατίθεται στον κατασκευαστή.

ΔΙΆΘΕΣΗ ΑΠΟΒΛΉΤΩΝ

Απορρίψτε τις ηλεκτρικές συσκευές με τρόπο φιλικό προς το περιβάλλον!
Οι ηλεκτρικές συσκευές δεν ανήκουν στα οικιακά απορρίμματα!
Σύμφωνα με την ευρωπαϊκή οδηγία 2012/19/ΕΕ για τα απόβλητα ηλεκτρικού και ηλεκτρονικού εξοπλισμού, οι χρησιμοποιημένες ηλεκτρικές συσκευές πρέπει να συλλέγονται χωριστά και να ανακυκλώνονται με τρόπο φιλικό προς το περιβάλλον.
Μπορείτε να ενημερωθείτε για τον τρόπο απόρριψης της παλιάς σας συσκευής από την τοπική σας αρχή.

Για περισσότερες πληροφορίες, συνιστούμε την ενότητα Service/FAQs στην αρχική μας σελίδα www.brennenstuhl.com

PT Instruções de utilização
Projetor LED 360° para construção
ORUM 10050 MRA / 10051 MRA / 10052 MRA

Atenção: Leia atentamente estas instruções de utilização antes de utilizar o produto.
Utilize sempre a versão mais recente. Esta encontra-se disponível no nosso site.

INSTRUÇÕES DE SEGURANÇA
Respeite as instruções gerais de segurança incluídas com o produto, que também se encontram em service.brennenstuhl.com

A fonte de luz não é substituível; se perder a sua função, a luminária completa deve ser eliminada.
O cabo flexível externo desta luminária não pode ser substituído; se o cabo estiver danificado, a luminária deve ser descartada.
Quando utilizada numa posição elevada, por exemplo, quando a luminária é suspensa, certifique-se de que o cabo não fica sob tensão e sem tração.

A luminária contém uma fonte de luz da classe de eficiência energética E – 0172640228

DADOS TÉCNICOS

Classe de proteção:	I
Tipo de proteção 10050 MRA / 10051 MRA:	IP54
Tipo de proteção 10052 MRA:	IP55
Resistência ao impacto:	IK08
Temperatura de funcionamento:	-10°C a +45°C
Temperatura de armazenamento:	-10°C a +45°C
Cabo de ligação:	H07RN-F 3G1,5
Ficha de rede 10050 MRA / 10051 MRA:	E+F
Ficha de rede 10052 MRA:	J

Tipos	ORUM 10050 MRA / 10051 MRA / 10052 MRA
Tensão nominal	220-240 V~ 50/60 Hz
Consumo	100 W
Corrente máx.	0,7 A
Fator de potência	0,9
Tensão nominal da tomada	220-240 V~
Carga máxima da tomada	3680 W
Área máxima projetada	825,32 cm
Dimensões	280 x 280 x 345 mm
Peso	4,36 kg

Este produto é adequado para iluminação interior e exterior.

PEÇAS DE FUNCIONAMENTO
1 Tampa difusora
2 Interruptor liga/desliga
3 2 Tomadas
4 Pega de transporte circular
5 Enrolador de cabo
6 Ganchos
7 Fixação para tripé

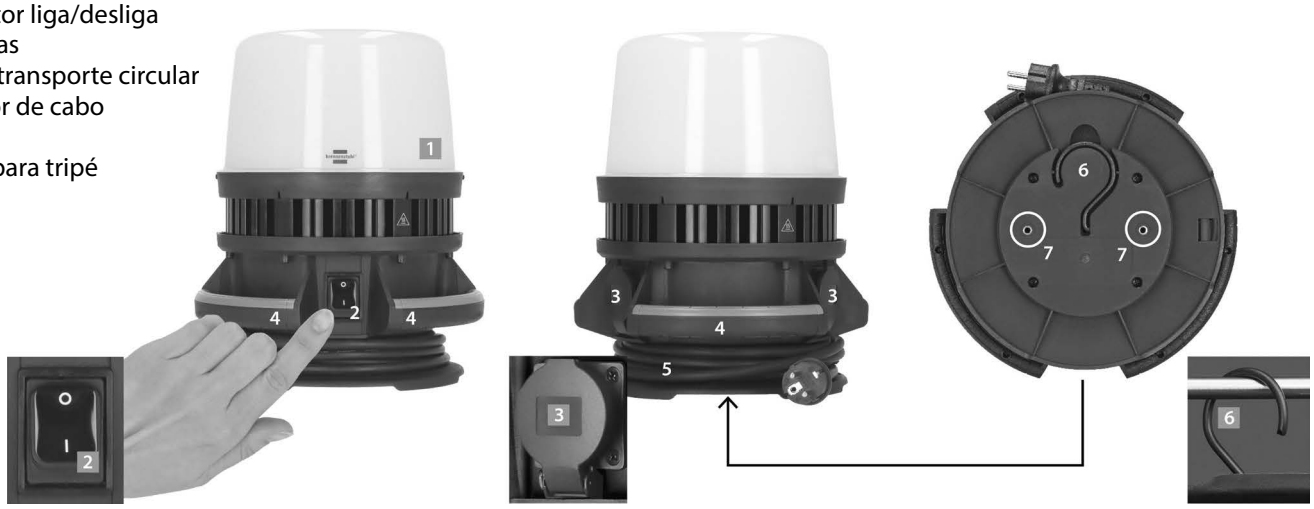

COMISSIONAMENTO

O projetor LED para construção está equipado com quatro níveis de luminosidade ajustáveis individualmente, que permitem uma adaptação flexível a diferentes condições de iluminação. A intensidade da luz pode ser ajustada para 100%, 75%, 50% ou 25%, garantindo assim uma iluminação máxima e um funcionamento com economia de energia.

À direita e à esquerda da caixa do projetor de construção, existem duas tomadas de contacto de proteção, cada uma equipada com uma tampa articulada e um anel de vedação. Isto protege as tomadas contra poeira e salpicos de água. Estas oferecem possibilidades adicionais de ligação para aparelhos elétricos.

O interruptor robusto (2) garante um manuseamento fácil e fiável, mesmo em condições de trabalho difíceis. O interruptor é facilmente acessível e permite uma ativação rápida da luz.

O prático enrolador de cabo (5) permite guardar o cabo de alimentação de forma organizada e segura.

A pega de transporte estável (4) facilita também o transporte e o manuseamento do aparelho.
Importante: durante o funcionamento das tomadas, o cabo de alimentação deve estar completamente desenrolado do tambor para evitar sobreaquecimento e garantir um funcionamento seguro.

Para um posicionamento flexível, o projetor de construção está equipado com um gancho de suspensão (6). Este permite pendurar o projetor também acima da cabeça, para iluminar salas inteiras.
Além disso, o projetor possui roscas padrão adicionais na parte inferior para fixação em um tripé. Isso abre possibilidades adicionais de uso, por exemplo, para trabalhos em alturas maiores ou para iluminação de grandes áreas de trabalho.

CONTEÚDO DA ENTREGA

Projetor de construção

CE DECLARAÇÃO DE CONFORMIDADE UE

A declaração de conformidade é depositada junto do fabricante.

ELIMINAÇÃO DE RESÍDUOS

Eliminar os aparelhos eléctricos de forma ecológica!
Os aparelhos eléctricos não devem ser eliminados juntamente com o lixo doméstico!
De acordo com a Diretiva Europeia 2012/19/UE relativa aos resíduos de equipamentos eléctricos e electrónicos, os aparelhos eléctricos usados devem ser recolhidos separadamente e reciclados de forma ecológica.
Pode obter informações sobre como eliminar o seu aparelho antigo junto da sua autoridade local.

Para mais informações, recomendamos a secção Serviço/FAQs na nossa página inicial www.brennenstuhl.com

EE Kasutusjuhend
LED 360° ehitusvalgustid
ORUM 10050 MRA / 10051 MRA / 10052 MRA

Tähelepanu: enne toote kasutamist lugege palun hoolikalt läbi käesolev kasutusjuhend.
Kasutage alati viimast versiooni. Selle leiate meie veebilehelt.

OHUTUSJUHISED
Järgige tootega kaasasolevaid üldisi ohutusjuhiseid, mis on kättesaadavad ka veebilehel service.brennenstuhl.com

Valgusallikas ei ole asendatav; kui see kaotab oma funktsiooni, tuleb kogu valgusti ära visata.
Valgustuse välimine painduv juhe ei ole vahetatav; kui juhe on kahjustatud, tuleb valgustuse ära visata.
Kui valgustit kasutatakse kõrgemal asendis, näiteks riputatuna, tuleb tagada, et kaabel ei oleks pingul ega tõmbe all.

Valgustis on energiatõhususklassiga E valgusti – 0172640228

TEHNILISED ANDMED

Kaitseklass:	I
Kaitseklass 10050 MRA / 10051 MRA:	IP54
Kaitseklass 10052 MRA:	IP55
Löögikindlus:	IK08
Töötemperatuur:	-10°C kuni +45°C
Ladustamistemperatuur:	-10°C kuni +45°C
Ühenduskaabel:	H07RN-F 3G1,5
Võrgupistik 10050 MRA / 10051 MRA:	E+F
Võrgupistik 10052 MRA:	J

Tüübid	ORUM 10050 MRA / 10051 MRA / 10052 MRA
Nimipinge	220–240 V~ 50/60 Hz
Võimsustarve	100 W
Vool maks.	0,7 A
Võimsustegur	0,9
Pistikupesa nimipinge	220–240 V~
Pistikupesa maksimaalne koormus	3680 W
Maksimaalne projitseerimisala	825,32 cm
Mõõtmed	280 x 280 x 345 mm
Kaal	4,36 kg

See toode sobib valgustuseks siseruumides ja välistingimustes.

KÄITAMISOSAD
1 Hajutav valgusti
2 Sisse-/Väljalüliti
3 2 Pistikupesa
4 Ümberringi käepide
5 Kaabli kerimine
6 Konks
7 Kinnitus statiivile

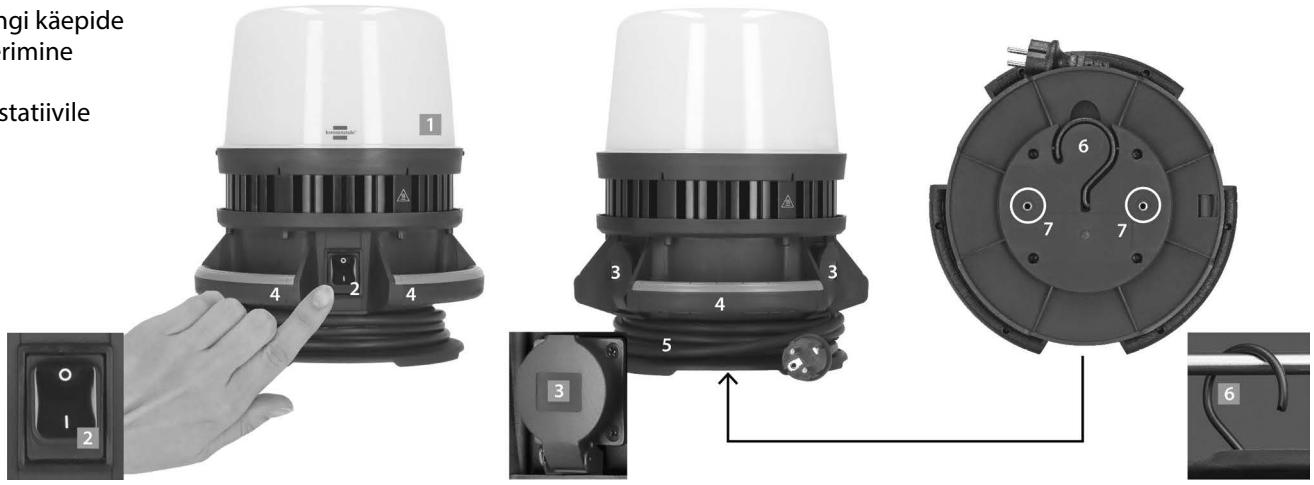

KOMMITSEERIMINE
LED-ehitusvalgustil on neli individuaalselt reguleeritavat heledustaset, mis võimaldavad paindlikku kohandamist erinevate valgustingimustega. Valgustugevust saab valida 100%, 75%, 50% või 25% vahel, mis tagab nii maksimaalse valgustatuse kui ka energiasäästliku töö.

Ehitusvalgustuse korpuse paremal ja vasakul küljel on 2 kaitsega pistikupesa, mis on varustatud klapiga ja tihendusrõngaga. Seega on pistikupesad tolmu- ja pritsmekindlad.
Need pakuvad lisavõimalusi elektriseadmete ühendamiseks.

Tugev sisse-/väljalüliti (2) tagab lihtsa ja usaldusväärse kasutamise ka rasketes töötingimustes.
Lüliti on hästi kättesaadav ja võimaldab valgusti kiiresti sisse lülitada.

Praktiline kaabli kerimisvahend (5) võimaldab toitekaablit korralikult ja ohutult hoida.

Stabiilne kandekäepide (4) hõlbustab seadme transportimist ja käsitsemist.
Oluline: pistikupesade kasutamisel peab toitekaabel olema trumlist täielikult lahti keritud, et vältida ülekuumenemist ja tagada ohutu töö.

Paindlikuks paigutamiseks on ehitusvalgustil riputuskonks (6). See võimaldab valgustit riputada ka pea kohale, et valgustada kogu ruumi.
Lisaks on prožektoril alumisel küljel täiendavad standardkeermestega kinnituskohad statiivile kinnitamiseks.
See avab täiendavaid kasutusvõimalusi, näiteks töötamiseks suuremal kõrgusel või tööpiirkondade suurele alale valgustamiseks.

TARNE
Ehitusvalgustid

CE ELI VASTAVUSDEKLARATSIOON
Vastavusdeklaratsioon on esitatud tootja juures.

JÄÄTMETE KÕRVALDAMINE
Hävitage elektriseadmed keskkonnasõbralikult!
Elektriseadmeid ei tohi hävitada koos olmejäätmetega!
Vastavalt Euroopa direktiivile 2012/19/EL elektri- ja elektroonikaseadmete jäätmete kohta tuleb kasutatud elektriseadmed eraldi koguda ja keskkonnasõbralikult ringlusse võtta.
Kuidas oma vana seadet ära visata, saate teada oma kohalikust omavalitsusest.

Lisateabe saamiseks soovitame vaadata meie kodulehe www.brennenstuhl.com jaotist Service/FAQs (Teenused/Küsimused)

SK Návod na obsluhu
LED 360° stavebný reflektor
ORUM 10050 MRA / 10051 MRA / 10052 MRA

Upozornenie: Pred použitím produktu si pozorne prečítajte tento návod na použitie.
Vždy používajte aktuálnu verziu. Tú nájdete na našej webovej stránke.

BEZPEČNOSTNÉ UPOZORNENIA
Dodržiavajte všeobecné bezpečnostné pokyny priložené k produktu, ktoré nájdete aj na stránke service.brennenstuhl.com

Svetelný zdroj nie je vymeniteľný; ak prestane fungovať, je potrebné zlikvidovať celé svietidlo.
Vonkajší ohybný kábel tohto svietidla nie je možné vymeniť; ak je kábel poškodený, svietidlo je nutné zlikvidovať.
Pri použití v zvýšenej polohe, napríklad pri zavesení svietidla, je potrebné dbať na to, aby kábel nebol pod napätím a nebol napnutý.

Svietidlo obsahuje svetelný zdroj s energetickou triedou E – 0172640228

TECHNICKÉ ÚDAJE

Trieda ochrany:	I
Kategória ochrany 10050 MRA / 10051 MRA:	IP54
Kategória ochrany 10052 MRA:	IP55
Odolnosť proti nárazu:	IK08
Prevádzková teplota:	-10°C až +45°C
Skladovacia teplota:	-10°C až +45°C
Pripojovací kábel:	H07RN-F 3G1,5
Sieťová zástrčka 10050 MRA / 10051 MRA:	E+F
Sieťová zástrčka 10052 MRA:	J

Typy	ORUM 10050 MRA / 10051 MRA / 10052 MRA
Menovité napätie	220-240 V~ 50/60 Hz
Príkon	100 W
Max. prúd	0,7 A
Faktor výkonu	0,9
Zástrčka Menovité napätie	220-240 V~
Maximálne zaťaženie zásuvky	3680 W
Max. premietaná plocha	825,32 cm
Rozmery	280 x 280 x 345 mm
Hmotnosť	4,36 kg

Tento produkt je vhodný na osvetlenie interiérov a exteriérov.

PREVÁDZKOVÉ ČASTI
1 Rozptylovač svetla
2 Zapínač/Vypínač
3 2 Zásuvky
4 Okrajová rukoväť
5 Navíjanie kábla
6 Háčik
7 Upevnenie statívu

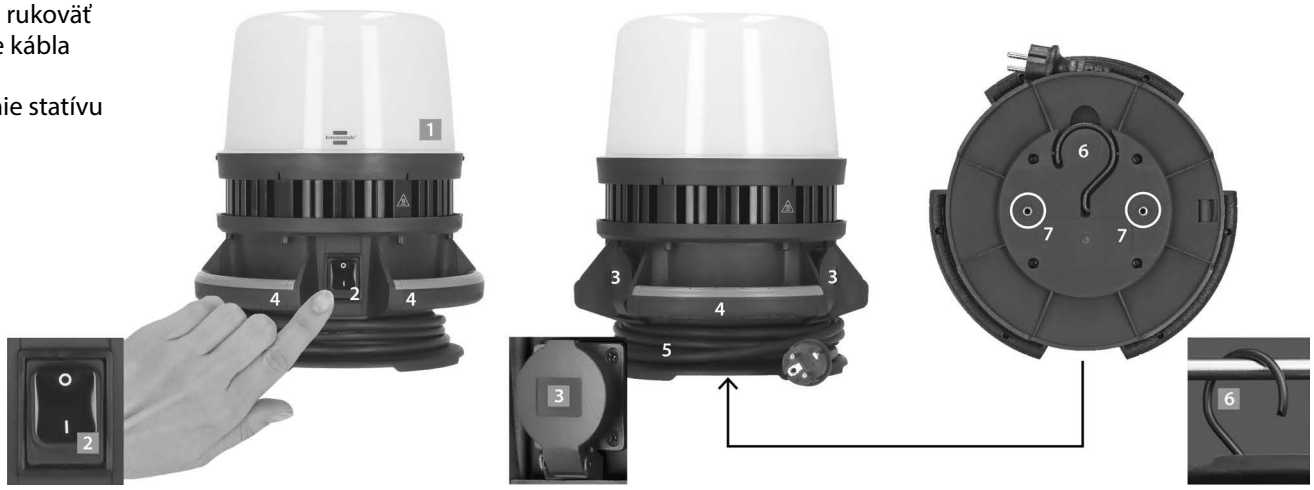

COMMISSIONING

LED stavebným reflektorom je vybavený štyrmi individuálne nastaviteľnými stupňami jasu, ktoré umožňujú flexibilné prispôsobenie rôznym svetelným podmienkam. Intenzitu osvetlenia je možné nastaviť na 100%, 75%, 50% alebo 25%, čím je zaručené maximálne osvetlenie aj energeticky úsporná prevádzka.

Na pravej a ľavej strane krytu stavebným reflektorom sa nachádzajú 2 ochranné zásuvky, ktoré sú vybavené odklápacím krytom a tesniacim krúžkom. Vďaka tomu sú zásuvky chránené pred prachom a striekajúcou vodou.
Tieto zásuvky ponúkajú ďalšie možnosti pripojenia elektrických zariadení.

Robustný vypínač (2) zaisťuje jednoduchú a spoľahlivú obsluhu aj v náročných pracovných podmienkach.
Vypínač je ľahko dostupný a umožňuje rýchle zapnutie svietidla.

Praktický navíjací kábel (5) umožňuje upratané a bezpečné uloženie sieťového kábla.

Stabilná rukoväť (4) navyše uľahčuje prepravu a manipuláciu so zariadením.
Dôležité: Pri prevádzke zásuviek musí byť sieťový kábel úplne odvinutý z bubna, aby sa zabránilo prehriatiu a aby bola zaručená bezpečná prevádzka.

Pre flexibilné umiestnenie je stavebný reflektor vybavený závesným hákom (6). Ten umožňuje zavesenie reflektora aj nad hlavu, aby bolo možné osvetliť celé miestnosti.
Okrem toho má reflektor na spodnej strane dodatočné štandardné závity na upevnenie na statív.
To otvára ďalšie možnosti použitia, napríklad pri práci vo väčších výškach alebo na osvetlenie veľkých pracovných plôch.

ROZSAH DODÁVKY

Stavebný reflektor

CE VYHLÁSENIE O ZHODE EÚ

Vyhlásenie o zhode je uložené u výrobcu.

LIKVIDÁCIA ODPADU

Elektrické spotrebiče likvidujte spôsobom šetrným k životnému prostrediu!
Elektrické spotrebiče nepatria do domového odpadu!
V súlade s európskou smernicou 2012/19/EÚ o odpade z elektrických a elektronických zariadení sa použité elektrické spotrebiče musia zbierať oddelene a recyklovať spôsobom šetrným k životnému prostrediu.
Informácie o tom, ako zlikvidovať starý spotrebič, získate na miestnom úrade.

Ďalšie informácie nájdete v sekcii Servis/otázky na našej domovskej stránke www.brennenstuhl.com

SI Navodila za uporabo
LED 360° gradbena svetilka
ORUM 10050 MRA / 10051 MRA / 10052 MRA

Pozor: Pred uporabo izdelka pozorno preberite ta navodila za uporabo.
Vedno uporabljajte najnovejšo različico. Najdete jo na naši spletni strani.

VARNOSTNI NASVETI
Upoštevajte splošna varnostna navodila, priložena izdelku, ki jih najdete tudi na spletni strani service.brennenstuhl.com

Svetlobni vir ni zamenljiv; če preneha delovati, je treba celotno svetilo odstraniti.
Zunanji fleksibilni kabel te svetilke ni zamenljiv; če je kabel poškodovan, je treba svetilko odstraniti.
Pri uporabi v višji legi, na primer pri obešanju svetilke, je treba paziti, da je kabel brez napetosti in da ni napet.

Svetilo vsebuje svetlobni vir energetske učinkovitosti razreda E – 0172640228

TEHNIČNI PODATKI

Zaščitni razred:	I
Zaščita 10050 MRA / 10051 MRA:	IP54
Zaščita 10052 MRA:	IP55
Odpornost proti udarcem:	IK08
Delovna temperatura:	-10°C do +45°C
Skladiščna temperatura:	-10°C do +45°C
Priključni kabel:	H07RN-F 3G1,5
Vtič 10050 MRA / 10051 MRA:	E+F
Vtič 10052 MRA:	J

Tip	ORUM 10050 MRA / 10051 MRA / 10052 MRA
Nazivna napetost	220–240 V~ 50/60 Hz
Poraba	100 W
Največji tok	0,7 A
Faktor moči	0,9
Nazivna napetost vtičnice	220–240 V~
Največja obremenitev vtičnice	3680 W
Največja projekcijska površina	825,32 cm
Dimenzije	280 x 280 x 345 mm
Teža	4,36 kg

Ta izdelek je primeren za notranjo in zunanjo razsvetljavo.

DELOVNI DELI
1 Pokrov za razpršeno svetlobo
2 Stikalo za vklop/izklop
3 2 Vtičnice
4 Ročaj za prenašanje
5 Navijanje kabla
6 Kavlji
7 Pritrditev stativa

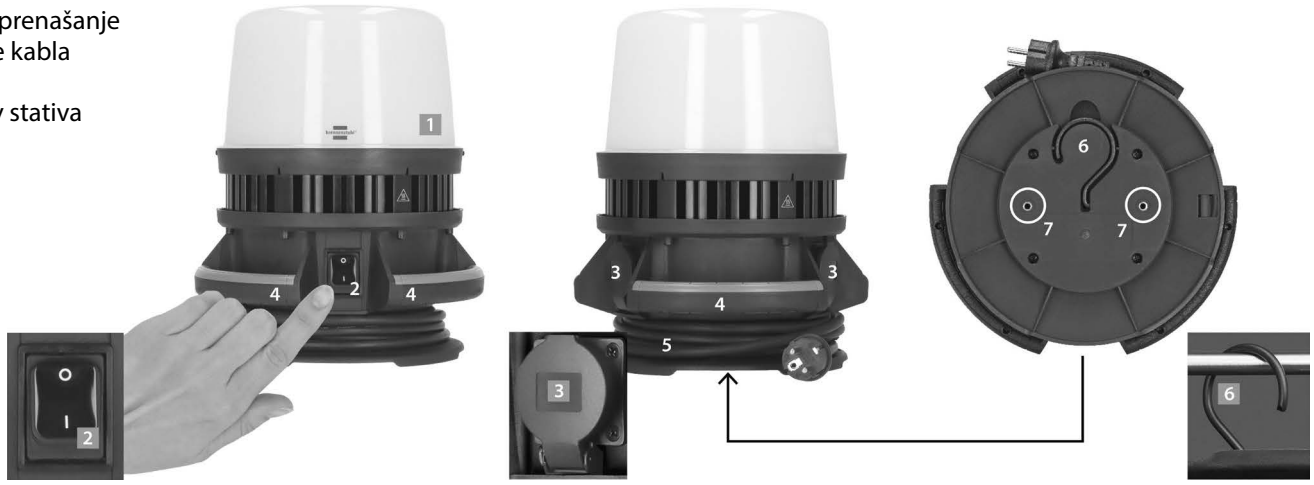

KOMISIONIRANJE

LED-gradbeni reflektor je opremljen s štirimi individualno nastavljivimi stopnjami svetlosti, ki omogočajo prilagajanje različnim svetlobnim razmeram. Intenzivnost svetlobe je mogoče nastaviti na 100%, 75%, 50% ali 25%, kar zagotavlja maksimalno osvetlitev in varčno delovanje.

Na desni in levi strani ohišja gradbenega svetilka sta 2 varnostni vtičnici, ki sta opremljeni s pokrovčkom in tesnilnim obročem. Tako so vtičnice zaščitene pred prahom in brizganjem vode.
Te omogočajo dodatne možnosti priključitve električnih naprav.

Robusten vklopni/izklopni stikalo (2) zagotavlja enostavno in zanesljivo upravljanje tudi v zahtevnih delovnih pogojih. Stikalo je lahko dostopno in omogoča hitro vklop svetilke.

Praktični navijalec kabla (5) omogoča urejeno in varno shranjevanje napajalnega kabla.

Stabilen ročaj (4) olajša prevoz in rokovanje z napravo.
Pomembno: Med delovanjem vtičnic mora biti napajalni kabel popolnoma odviti z bobna, da se prepreči pregrevanje in zagotovi varno delovanje.

Za fleksibilno pozicioniranje je gradbena svetilka opremljena z obesnim kavljem (6).
Ta omogoča tudi obešanje svetilke nad glavo, da se osvetli celoten prostor.
Poleg tega ima svetilka na spodnji strani dodatne standardne navoje za pritrditev na stojalo.
To odpira dodatne možnosti uporabe, na primer za delo na večji višini ali za osvetlitev večjih delovnih površin.

OBSEŽNOST

Gradbena svetilka

CE IZJAVA EU O SKLADNOSTI

Izjava o skladnosti je shranjena pri proizvajalcu.

ODSTRANJEVANJE ODPADKOV

Električne naprave odstranite na okolju prijazen način!
Električnih naprav ne smete odlagati skupaj z gospodinjskimi odpadki!
V skladu z Evropsko direktivo 2012/19/EU o odpadni električni in elektronski opremi je treba izrabljene električne naprave zbirati ločeno in jih reciklirati na okolju prijazen način.
Kako odstraniti star aparat, lahko izveste pri lokalnih oblasteh.

Za dodatne informacije vam priporočamo razdelek Storitve/zahtevki na naši domači strani www.brennenstuhl.com

Naudojimo instrukcijos
LED 360° statybinis prožektorius
ORUM 10050 MRA / 10051 MRA / 10052 MRA

Dėmesio: prieš naudodami produktą, atidžiai perskaitykite šią naudojimo instrukciją.
Visada naudokite naujausią versiją. Ją rasite mūsų interneto svetainėje.

SAUGOS NUORODOS
Laikykitės prie produkto pridėtų bendrųjų saugos nurodymų, kuriuos taip pat rasite service.brennenstuhl.com

Šviesos šaltinis nėra keičiamas; jei jis nustoja veikti, reikia išmesti visą šviestuvą.
Lempos išorinis lankstus laidas negali būti keičiamas; jei laidas yra pažeistas, lempa turi būti išmesta.
Naudojant aukštoje vietoje, pvz., pakabinus šviestuvą, reikia užtikrinti, kad laidas nebūtų įtemptas ir nepatemptų.

Šviestuvas turi energijos efektyvumo klasės E šviesos šaltinį – 0172640228

TECHNINIAI DUOMENYS

Apsaugos klasė:	I
Apsaugos tipas 10050 MRA / 10051 MRA:	IP54
Apsaugos tipas 10052 MRA:	IP55
Atsparumas smūgiams:	IK08
Darbinė temperatūra:	nuo -10°C iki +45°C
Sandėliavimo temperatūra:	nuo -10°C iki +45°C
Prijungimo kabelis:	H07RN-F 3G1,5
Maitinimo kištukas 10050 MRA / 10051 MRA:	E+F
Maitinimo kištukas 10052 MRA:	J

Tipai	ORUM 10050 MRA / 10051 MRA / 10052 MRA
Nominalus įtampos	220–240 V~ 50/60 Hz
Galios suvartojimas	100 W
Maks. srovė	0,7 A
Galios koeficientas	0,9
Kištukinis lizdas vardinė įtampa	220–240 V~
Maksimali lizdo apkrova	3680 W
Maks. projekcijos plotas	825,32 cm
Matmenys	280 x 280 x 345 mm
Svoris	4,36 kg

Šis produktas tinka apšvietimui viduje ir lauke.

DARBINĖS DALYS
1 Sklaidžios šviesos gaubtas
2 Įjungimo/išjungimo jungiklis
3 2 Kištukiniai lizdai
4 Apvalus nešimo rankena
5 Laido susukimas
6 Kabliai
7 Tvirtinimo stovas

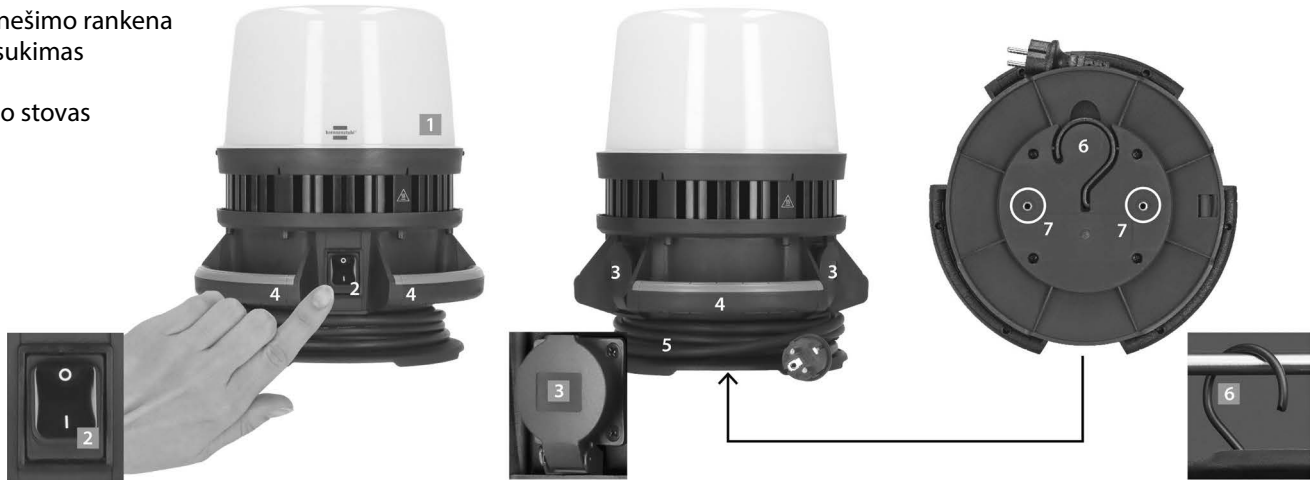

KOMISIJA
LED statybinis prožektorius turi keturis individualiai reguliuojamus šviesos stiprumo lygius, kurie leidžia lanksčiai prisitaikyti prie skirtingų apšvietimo sąlygų. Šviesos intensyvumą galima nustatyti 100%, 75%, 50% arba 25%, todėl užtikrinamas maksimalus apšvietimas ir energijos taupymas.

Dešinėje ir kairėje statybinio prožektoriaus korpuso pusėse yra 2 apsauginės kontaktinės rozetės, kurios yra uždengtos atverčiamais dangteliais ir sandarinimo žiedais. Tai apsaugo rozetes nuo dulkių ir purslų. Jos suteikia papildomas elektros prietaisų prijungimo galimybes.

Tvirtas įjungimo/išjungimo jungiklis (2) užtikrina paprastą ir patikimą valdymą net sudėtingomis darbo sąlygomis. Jungiklis yra lengvai pasiekiamas ir leidžia greitai įjungti šviestuvą.

Praktinis laido sukabintuvas (5) leidžia tvarkingai ir saugiai laikyti maitinimo laidą.

Stabili nešimo rankena (4) taip pat palengvina prietaiso transportavimą ir naudojimą.
Svarbu: naudojant kištukines lizdas, maitinimo kabelis turi būti visiškai išvyniotas iš būgno, kad būtų išvengta perkaitimo ir užtikrintas saugus veikimas.

Lanksčiam padėties nustatymui statybinis prožektorius yra įrengtas pakabinimo kabliuku (6). Tai leidžia prožektorių pakabinti virš galvos, kad būtų apšviestos visos patalpos. Be to, prožektorius turi papildomus standartinius sriegius apačioje, kad būtų galima pritvirtinti prie trikojo. Tai atveria papildomas naudojimo galimybes, pavyzdžiui, dirbant dideliame aukštyje arba apšviečiant didelius darbo plotus.

KOMPLEKTAVIMAS
Statybinis prožektorius

CE ES ATITIKTIES DEKLARACIJA
Atitikties deklaracija deponuojama pas gamintoją.

ATLIEKŲ ŠALINIMAS
Išmeskite elektros prietaisus aplinkai nekenksmingu būdu!
Elektros prietaisų negalima išmesti kartu su buitinėmis atliekomis!
Pagal Europos direktyvą 2012/19/ES dėl elektros ir elektroninės įrangos atliekų naudoti elektros prietaisai turi būti surenkami atskirai ir perdirbami aplinkai nekenksmingu būdu.
Kaip atsikratyti seno prietaiso, galite sužinoti vietos valdžios institucijoje.

Norėdami gauti daugiau informacijos, rekomenduojame apsilankyti mūsų pagrindinio puslapio www.brennenstuhl.com skiltyje „Paslaugos / klausimai“

LV Lietošanas instrukcija
LED 360° būvniecības prožektors
ORUM 10050 MRA / 10051 MRA / 10052 MRA

Uzmanību: Pirms izmantot produktu, lūdzu, uzmanīgi izlasiet šo lietošanas instrukciju.
Vienmēr izmantojiet jaunāko versiju. To varat atrast mūsu tīmekļa vietnē.

DROŠĪBAS NORĀDĪJUMI
Lūdzu, ievērojiet produktam pievienotos vispārīgos drošības norādījumus, kurus varat atrast arī vietnē service.brennenstuhl.com

Gaismas avots nav nomaināms; ja tas vairs nedarbojas, visa lampa ir jāizmet.
Šī gaismekļa ārējais elastīgais vads nav nomaināms; ja vads ir bojāts, gaismeklis ir jāizmet.
Lietojot augstākā vietā, piemēram, piekarot gaismekli, jāpārliecinās, ka vads nav saspringts un nav pakļauts spriegumam.

Lukturī ir gaismas avots ar energoefektivitātes klasi E – 0172640228

TECHNISKIE DATI

Aizsardzības klase:	I
Aizsardzības veids 10050 MRA / 10051 MRA:	IP54
Aizsardzības veids 10052 MRA:	IP55
Triecienizturība:	IK08
Darba temperatūra:	-10°C līdz +45°C
Uzglabāšanas temperatūra:	-10°C līdz +45°C
Pieslēguma kabelis:	H07RN-F 3G1,5
Tīkla spraudnis 10050 MRA / 10051 MRA:	E+F
Tīkla spraudnis 10052 MRA:	J

Tipi	ORUM 10050 MRA / 10051 MRA / 10052 MRA
Nominālais spriegums	220–240 V~ 50/60 Hz
Jauda	100 W
Maks. strāva	0,7 A
Jaudas koeficients	0,9
Kontaktligzdas nominālais spriegums	220–240 V~
Rozetes maksimālā slodze	3680 W
Maks. projicētā platība	825,32 cm
Izmēri	280 x 280 x 345 mm
Svars	4,36 kg

Šis produkts ir piemērots apgaismošanai iekštelpās un āra apgaismošanai.

DARBA DAĻAS
1 Izgaismojošais gaismas difuzors
2 Ieslēgšanas/izslēgšanas slēdzis
3 2 Rozetes
4 Apļveida rokturis
5 Kabeļu uzglabāšanas vieta
6 Āķis
7 Stativa stiprinājums

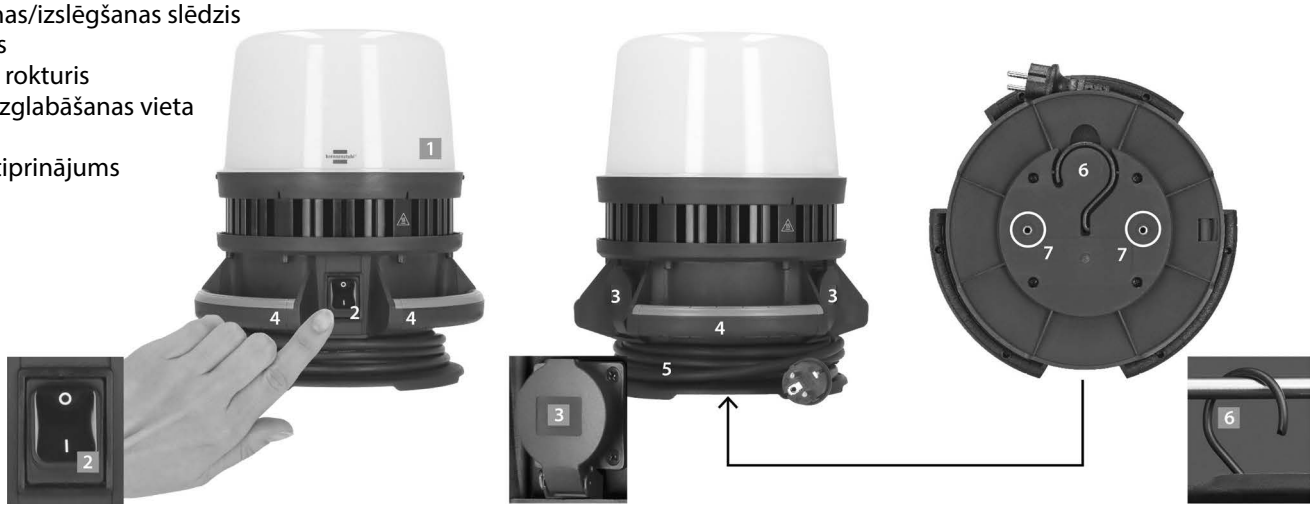

KOMISIJAS

LED būvniecības prožektors ir aprīkots ar četriem individuāli regulējamiem spilgtuma līmeņiem, kas ļauj to elastīgi pielāgot dažādiem apgaismojuma apstākļiem. Gaismas intensitāti var iestatīt uz 100%, 75%, 50% vai 25%, nodrošinot gan maksimālu apgaismojumu, gan enerģijas taupīšanu.

Būvniecības prožektora korpusa labajā un kreisajā pusē atrodas 2 aizsargātas kontaktligzdas, kas aprīkotas ar atveramu vāku un blīvējuma gredzenu. Tādējādi kontaktligzdas ir aizsargātas pret putekļiem un ūdens šļakatām.
Tās piedāvā papildu pieslēguma iespējas elektriskajām ierīcēm.

Izturīgais ieslēgšanas/izslēgšanas slēdzis (2) nodrošina vienkāršu un uzticamu darbību arī grūtos darba apstākļos.
Slēdzis ir viegli pieejams un ļauj ātri ieslēgt gaismekli.

Praktiskais kabeļa uzglabāšanas mehānisms (5) nodrošina tīru un drošu barošanas kabeļa uzglabāšanu.

Stabilā rokturi (4) atvieglo ierīces transportēšanu un pārvietošanu.
Svarīgi: lai izvairītos no pārkaršanas un nodrošinātu drošu darbību, strāvas vada kabelis ir pilnībā jāatvelk no tītavas, kad tiek izmantotas kontaktligzdas.

Lai nodrošinātu elastīgu novietošanu, būvprožektors ir aprīkots ar uzkāršanas āķi (6). Tas ļauj prožektoru uzkārt arī virs galvas, lai apgaismotu visas telpas.
Turklāt prožektors apakšā ir aprīkots ar papildu standarta vītnēm, lai to varētu piestiprināt pie statīva.
Tas paver papildu izmantošanas iespējas, piemēram, darbam lielā augstumā vai lielu darba zonu apgaismošanai.

PIEGĀDES KOMPLEKTĀ

Būvniecības prožektors

CE ES ATBILSTĪBAS DEKLARĀCIJA

Atbilstības deklarācija ir deponēta pie ražotāja.

ATKRITUMU IZNĪCINĀŠANA

Izmetiet elektroierīces videi draudzīgā veidā!
Elektriskās ierīces nedrīkst izmest kopā ar sadzīves atkritumiem!
Saskaņā ar Eiropas Direktīvu 2012/19/ES par elektrisko un elektronisko iekārtu atkritumiem nolietotās elektroierīces ir jāsavāc atsevišķi un jāpārstrādā videi draudzīgā veidā.
Informāciju par to, kā atbrīvoties no vecās ierīces, varat iegūt vietējā pašvaldībā.

Lai iegūtu plašāku informāciju, iesakām izmantot mūsu mājaslapas www.brennenstuhl.com sadaļu Pakalpojums/jautājumi

HR Priručnik za rad
LED 360° građevinski reflektor
ORUM 10050 MRA / 10051 MRA / 10052 MRA

Opasnost: Prije uporabe proizvoda pažljivo pročitajte ove upute za uporabu.
Uvijek koristite najnoviju verziju. Možete ih pronaći na našoj web stranici.

SIGURNOSNE UPUTE
Obratite pažnju na opće sigurnosne upute priložene uz proizvod, a koje se također mogu pronaći na service.brennstuhl.com

Izvor svjetlosti nije zamjenjiv; ako prestane raditi, cijela svjetiljka mora se zbrinuti.
Vanjski fleksibilni kabel ove svjetiljke ne može se zamijeniti; ako je kabel oštećen, svjetiljka se mora zbrinuti.
Kada se koristi na povišenom položaju, na primjer, prilikom vješanja svjetiljke, provjerite je li kabel položen bez napetosti ili naprezanja.

Rasvjetno tijelo sadrži izvor svjetlosti energetske učinkovitosti klase E – 0172640228

TEHNIČKI PODACI

Klasa zaštite:	I
Klasa zaštite 10050 MRA / 10051 MRA:	IP54
Klasa zaštite 10052 MRA:	IP55
Otpornost na udarce:	IK08
Radna temperatura:	-10°C do +45°C
Temperatura skladištenja:	-10°C do +45°C
Priključni kabel:	H07RN-F 3G1,5
Utikač 10050 MRA / 10051 MRA:	E+F
Utikač 10052 MRA:	J

Tipovi	ORUM 10050 MRA / 10051 MRA / 10052 MRA
Nazivni napon	220-240 V~ 50/60 Hz
Potrošnja energije	100 W
Maksimalna struja	0,7 A
Faktor snage	0,9
Nazivni napon utičnice	220-240 V~
Maksimalno opterećenje utičnice	3680 W
Maksimalna projicirana površina	825,32 cm²
Dimenzije	280 x 280 x 345 mm
Težina	4,36 kg

Ovaj proizvod je prikladan za unutarnju i vanjsku rasvjetu.

KONTROLE
1 Zaštitna kapa za difuzno svjetlo
2 Prekidač za uključivanje/isključivanje
3 Dvije utičnice
4 Ručka za nošenje koja se omotava
5 Spremnik kabela
6 Kuka
7 Nosač za stativ

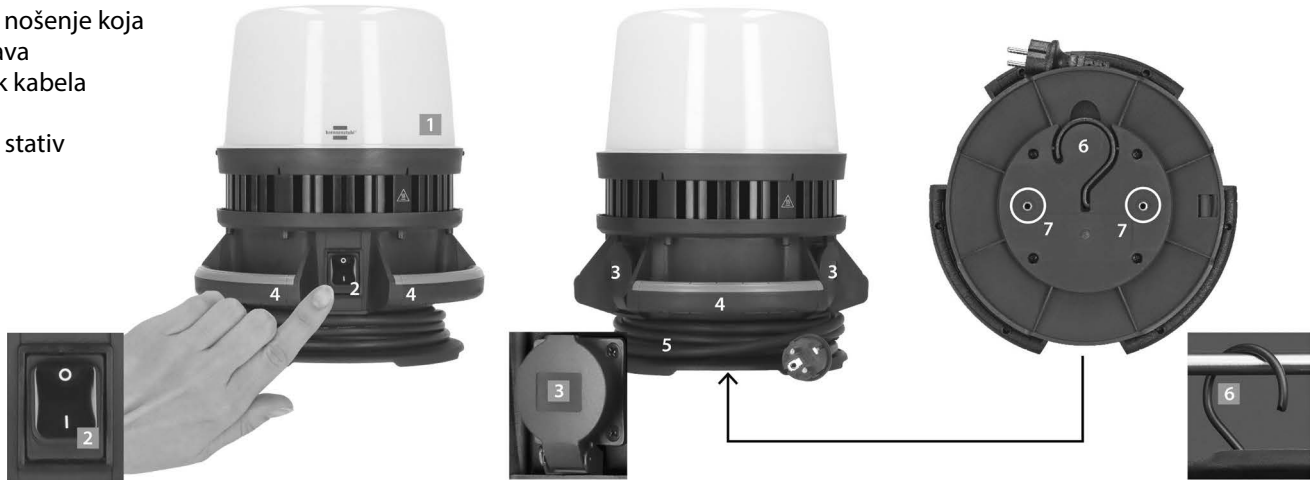

MONTAŽA

LED građevinski reflektor opremljen je s četiri pojedinačno podesive razine svjetline, što omogućuje fleksibilno prilagođavanje različitim uvjetima osvjetljenja. Intenzitet svjetla može se postaviti na 100%, 75%, 50% ili 25%, osiguravajući maksimalno osvjetljenje i rad uz uštedu energije.

Na desnoj i lijevoj strani kućišta građevinskog reflektora nalaze se dvije sigurnosne utičnice, svaka opremljena poklopcem na šarkama i brtvenim prstenom. To utičnice čini otpornima na prašinu i prskanje. To pruža dodatne mogućnosti spajanja električnih uređaja.

Robusni prekidač za uključivanje/isključivanje (2) osigurava jednostavan i pouzdan rad, čak i u teškim radnim uvjetima. Prekidač je lako dostupan i omogućuje brzo uključivanje svjetla.

Praktični namotač kabela (5) omogućuje uredno i sigurno spremanje kabela za napajanje.

Čvrsta ručka za nošenje (4) također olakšava transport i rukovanje uređajem.
Važno: Prilikom korištenja utičnica, kabel za napajanje mora biti potpuno odmotan s koluta kako bi se izbjeglo pregrijavanje i osigurao siguran rad.

Za fleksibilno pozicioniranje, građevinski reflektor opremljen je kukom za vješanje (6).
To omogućuje vješanje reflektora iznad glave kako bi se osvijetlile cijele prostorije.
Nadalje, reflektor ima dodatne standardne navoje na dnu za pričvršćivanje na tronožac.
To otvara dodatne mogućnosti primjene, na primjer za rad na visini ili za osvjetljavanje velikih radnih površina.

OPSEG ISPORUKE

Građevinski reflektor

CE EU IZJAVA O SUKLADNOSTI

EU izjava o sukladnosti pohranjuje se kod proizvođača.

RASPOLAGANJE

Električne uređaje zbrinite na ekološki prihvatljiv način!
Električni uređaji ne spadaju u kućni otpad!

- Prema europskoj Direktivi 2012/19/EU o otpadnoj električnoj i elektroničkoj opremi, iskorištena električna oprema mora se skupljati odvojeno i reciklirati na ekološki prihvatljiv način.
  O mogućnostima zbrinjavanja starog uređaja možete se informirati u mjesnoj ili gradskoj upravi.

Za daljnje informacije preporučujemo odjeljak Servis/ FAQ na našoj početnoj stranici www.brennstuhl.com

RO Instrucțiuni de utilizare
Proiector LED 360° pentru șantier
ORUM 10050 MRA / 10051 MRA / 10052 MRA

Atenție: Citiți cu atenție acest manual de utilizare înainte de a utiliza produsul.
Utilizați întotdeauna versiunea actuală. Aceasta se găsește pe site-ul nostru web.

INSTRUCȚIUNI DE SIGURANȚĂ
Vă rugăm să respectați instrucțiunile generale de siguranță incluse în produs, care se găsesc și pe service.brennenstuhl.com

Sursa de lumină nu poate fi înlocuită; dacă aceasta nu mai funcționează, trebuie eliminat întregul corp de iluminat.
Cablul flexibil exterior al acestui corp de iluminat nu poate fi înlocuit; dacă cablul este deteriorat, corpul de iluminat trebuie eliminat.
În cazul utilizării în poziție ridicată, de exemplu atunci când lampa este suspendată, asigurați-vă că cablul nu este tensionat și nu este tras.

Lampa conține o sursă de lumină din clasa de eficiență energetică E – 0172640228

DATE TEHNICE

Clasă de protecție:	I
Tip de protecție 10050 MRA / 10051 MRA:	IP54
Tip de protecție 10052 MRA:	IP55
Rezistență la impact:	IK08
Temperatură de funcționare:	-10°C până la +45°C
Temperatură de depozitare:	-10°C până la +45°C
Cablu de conectare:	H07RN-F 3G1,5
Șifon de rețea 10050 MRA / 10051 MRA:	E+F
Șifon de rețea 10052 MRA:	J

Tipuri	ORUM 10050 MRA / 10051 MRA / 10052 MRA
Tensiune nominală	220-240 V~ 50/60 Hz
Putere	100 W
Curent max.	0,7 A
Factor de putere	0,9
Priză Tensiune nominală	220-240 V~
Sarcina maximă a prizei	3680 W
Suprafață maximă proiectată	825,32 cm²
Dimensiuni	280 x 280 x 345 mm
Greutate	4,36 kg

Acest produs este adecvat pentru iluminatul interior și exterior.

PĂRȚI DE FUNCȚIONARE
1 Capac pentru lumină difuză
2 Comutator de pornire/oprire
3 2 Prize
4 Mâner de transport circular
5 Dispozitiv de înfășurare a cablului
6 Cârlig
7 Fixare trepied

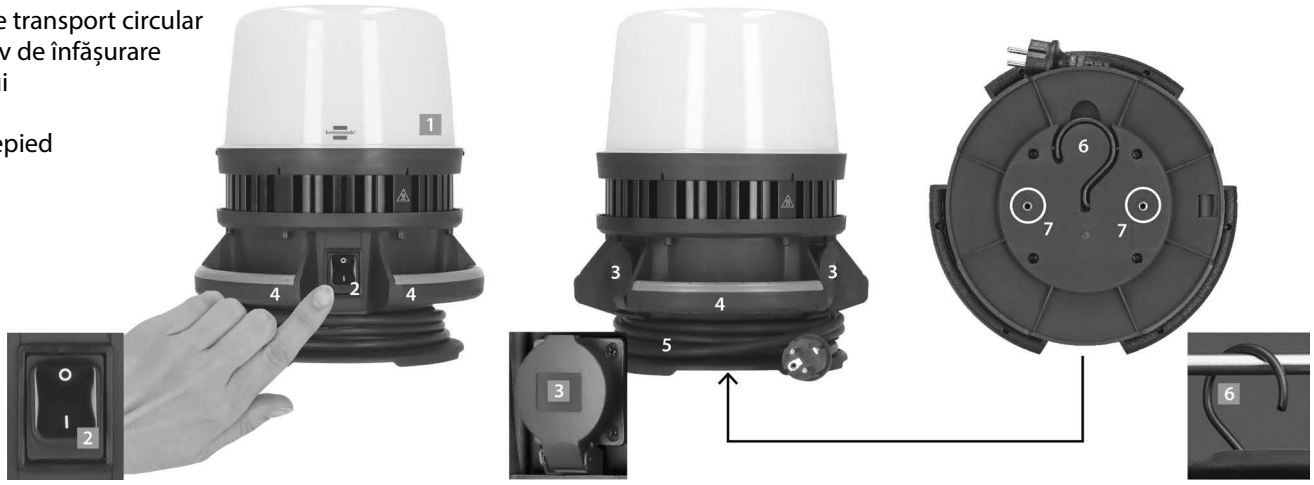

PUNERE ÎN FUNCȚIUNE

Proiectorul LED pentru șantier este echipat cu patru niveluri de luminozitate reglabile individual, care permit o adaptare flexibilă la diferite condiții de iluminare. Intensitatea luminii poate fi reglată la 100%, 75%, 50% sau 25%, asigurând atât o iluminare maximă, cât și un consum redus de energie.

În partea dreaptă și stângă a carcasei proiectorului pentru șantier se află 2 prize de protecție, fiecare fiind echipată cu un capac rabatabil și un inel de etanșare. Astfel, prizele sunt protejate împotriva prafului și stropilor de apă. Acestea oferă posibilități suplimentare de conectare pentru aparate electrice.

Comutatorul robust de pornire/oprire (2) asigură o operare simplă și fiabilă, chiar și în condiții de lucru dificile. Comutatorul este ușor accesibil și permite activarea rapidă a luminii.

Dispozitivul practic de înfășurare a cablului (5) permite depozitarea ordonată și sigură a cablului de alimentare.

Mânerul stabil (4) facilitează, de asemenea, transportul și manipularea aparatului.
Important: În timpul funcționării prizelor, cablul de alimentare trebuie să fie complet desfăcut de pe tambur pentru a evita supraîncălzirea și pentru a asigura o funcționare sigură.

Pentru o poziționare flexibilă, proiectorul de șantier este echipat cu un cârlig de suspendare (6).
Acesta permite suspendarea proiectorului deasupra capului pentru a ilumina încăperi întregi.
În plus, proiectorul are filete standard suplimentare pe partea inferioară pentru fixarea pe un trepied. Acest lucru deschide posibilități suplimentare de utilizare, de exemplu pentru lucrări la înălțimi mari sau pentru iluminarea suprafețelor mari de lucru.

CONȚINUTUL LIVRĂRII

Proiector pentru șantier

CE DECLARAȚIA DE CONFORMITATE UE

Declarația UE de conformitate este depusă la producător.

DISPOZIȚIE

Aruncați aparatele electrice într-un mod ecologic!
Aparatele electrice nu au ce căuta în deșeurile menajere!
În conformitate cu Directiva europeană 2012/19/UE privind deșeurile de echipamente electrice și electronice, aparatele electrice uzate trebuie colectate separat și reciclate într-un mod ecologic.
Puteți afla cum să vă eliminați aparatul uzat de la autoritatea locală.

Pentru informații suplimentare, vă recomandăm să vizitați secțiunea Service/FAQ-uri de pe pagina noastră de pornire la www.brennenstuhl.com

BG Инструкции за експлоатация
LED 360° строителен прожектор
ORUM 10050 MRA / 10051 MRA / 10052 MRA

Внимание: Преди да използвате продукта, моля, прочетете внимателно инструкциите за употреба.
Винаги използвайте актуалната версия. Тя може да бъде намерена на нашия уебсайт.

ИНСТРУКЦИИ ЗА БЕЗОПАСНОСТ
Моля, спазвайте общите указания за безопасност, приложени към продукта, които можете да намерите и на service.brennenstuhl.com

Източникът на светлина не може да се сменя; ако той престане да функционира, цялото осветително тяло трябва да се изхвърли.
Външният гъвкав кабел на тази лампа не може да бъде заменен; ако кабелът е повреден, лампата трябва да бъде изхвърлена.
При използване на висока позиция, например при окачване на осветителното тяло,
трябва да се внимава кабелът да не е под напрежение и да не е опънат.

Светилото съдържа светлинен източник с енергийна ефективност клас E – 0172640228

ТЕХНИЧЕСКИ ДАННИ

Клас на защита:	I
Степен на защита 10050 MRA / 10051 MRA:	IP54
Степен на защита 10052 MRA:	IP55
Ударoустойчивост:	IK08
Работна температура:	-10°C до +45°C
Температура на съхранение:	-10°C до +45°C
Свързващ кабел:	H07RN-F 3G1,5
Мрежов щекер 10050 MRA / 10051 MRA:	E+F
Мрежов щекер 10052 MRA:	J

Типове	ORUM 10050 MRA / 10051 MRA / 10052 MRA
Номинално напрежение	220-240 V~ 50/60 Hz
Консумирана мощност	100 W
Макс. ток	0,7 A
Коефициент на мощност	0,9
Номинално напрежение на контакта	220-240 V~
Макс. натоварване на контакта	3680 W
Макс. проекционна площ	825,32 см
Размери	280 x 280 x 345 мм
Тегло	4,36 кг

Този продукт е подходящ за осветление на закрити и открити помещения.

РАБОТНИ ЧАСТИ
1 Капак за разсейване на светлината
2 превключвател за включване/изключване
3 2 Контакта
4 Ръкохватка по периферията
5 Кабелна намотка
6 Куки
7 Закрепване за статив

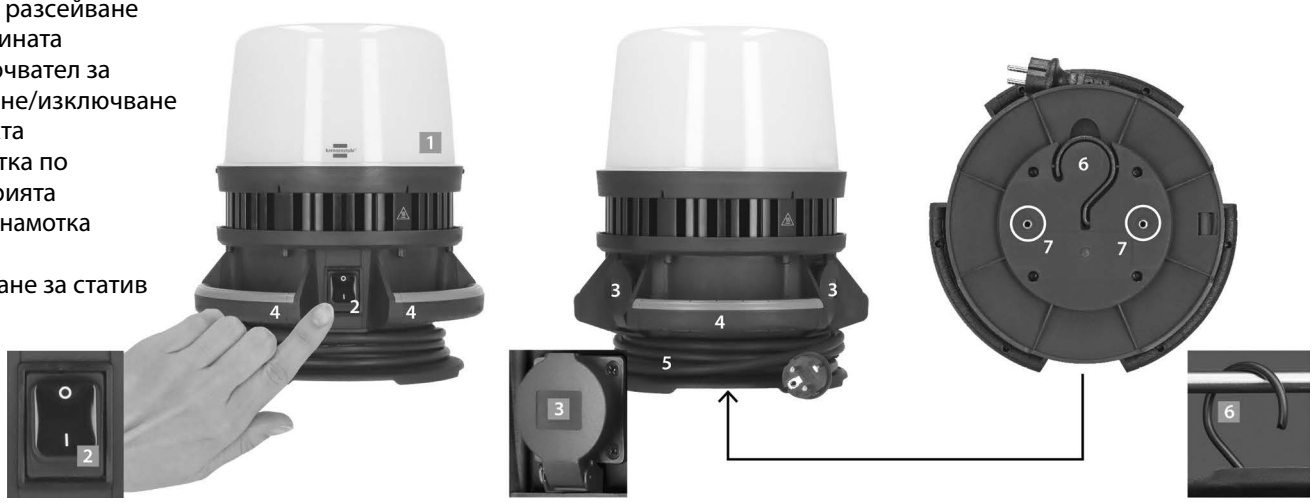

КОМИСИОНИРАНЕ

LED прожекторът за строителни обекти е оборудван с четири индивидуално регулируеми степени на яркост, които позволяват гъвкаво приспособяване към различни условия на осветление. Интензивността на светлината може да се регулира по избор на 100%, 75%, 50% или 25%, което гарантира както максимално осветление, така и енергоспестяваща работа.

Вдясно и вляво на корпуса на прожектора има 2 защитни контактни гнезда, които са оборудвани с капак и уплътнителен пръстен. По този начин гнездата са защитени от прах и пръски вода.
Те предлагат допълнителни възможности за свързване на електрически уреди.

Здравият превключвател (2) осигурява лесна и надеждна работа, дори при трудни условия на работа.
Превключвателят е лесно достъпен и позволява бързо включване на осветителното тяло.

Практичното устройство за навиване на кабела (5) позволява подредено и сигурно съхранение на захранващия кабел.

Стабилната дръжка за носене (4) улеснява транспортирането и работата с уреда.
Важно: При работа на контактите захранващият кабел трябва да бъде напълно размотан от барабана, за да се избегне прегряване и да се гарантира безопасна работа.

За гъвкаво позициониране, строителният прожектор е снабден с кука за закачане (6).
Тя позволява прожекторът да се закачи над главата, за да осветява цялото помещение.
Освен това прожекторът разполага с допълнителни стандартни резби от долната страна за закрепване към статив.
Това отваря допълнителни възможности за употреба, например за работа на голяма височина или за осветяване на големи работни площи.

КОМПЛЕКТНОСТ

Строителен прожектор

CE ЕС ДЕКЛАРАЦИЯ ЗА СЪОТВЕТСТВИЕ

ЕС декларацията за съответствие се съхранява при производителя.

ИЗХВЪРЛЯНЕ НА ОТПАДЪЦИ

Изхвърляйте електрическите уреди по начин, който не вреди на околната среда!
Електрическите уреди не трябва да се изхвърлят заедно с битовите отпадъци!
В съответствие с Европейската директива 2012/19/ЕС относно отпадъците от електрическо и електронно оборудване, използваните електрически уреди трябва да се събират разделно и да се рециклират по екологосъобразен начин. Как да изхвърлите стария си уред, можете да научите от местните власти.

За допълнителна информация препоръчваме раздела Сервиз/въпроси на нашата начална страница www.brennenstuhl.com

DK Betjeningsvejledning
LED 360° byggespots
ORUM 10050 MRA / 10051 MRA / 10052 MRA

OBS: Læs denne brugsanvisning omhyggeligt, inden du tager produktet i brug.
Brug altid den aktuelle version. Den finder du på vores hjemmeside.

SIKKERHEDSINFORMATION
Overhold de generelle sikkerhedshenvisninger, der følger med produktet. Disse findes også på service.brennenstuhl.com

Lyskilden kan ikke udskiftes. Hvis den ikke fungerer, skal hele lampen bortskaffes.
Den udvendige fleksible ledning på denne lampe kan ikke udskiftes. Hvis ledningen er beskadiget, skal lampen bortskaffes.
Ved brug i højt ophængt position, f.eks. ved ophængning af lampen, skal det sikres, at kablet er spændingsfrit og ikke er udsat for træk.

Lygten indeholder en lyskilde i energieffektivitetsklasse E – 0172640228

TECHNISKE DATA

Beskyttelsesklasse:	I
Beskyttelsesklasse 10050 MRA / 10051 MRA:	IP54
Beskyttelsesklasse 10052 MRA:	IP55
Slagfasthed:	IK08
Driftstemperatur:	-10°C til +45°C
Opbevaringstemperatur:	-10°C til +45°C
Tilslutningskabel:	H07RN-F 3G1,5
Netstik 10050 MRA / 10051 MRA:	E+F
Netstik 10052 MRA:	J

Typer	ORUM 10050 MRA / 10051 MRA / 10052 MRA
Nominel spænding	220-240 V~ 50/60 Hz
Effekt	100 W
Strøm max.	0,7 A
Effektfaktor	0,9
Stikkontakt nominel spænding	220-240 V~
Stikkontakt maks. belastning	3680 W
Maks. projiceret område	825,32 cm
Mål	280 x 280 x 345 mm
Vægt	4,36 kg

Dette produkt er egnet til belysning indendørs og udendørs.

BETJENINGSDELE
1 Spredningshætte
2 Tænd/sluk-knap
3 2 Stikkontakter
4 Bærehåndtag hele vejen rundt
5 Kabeloprulning
6 Krog
7 Fastgørelse til stativ

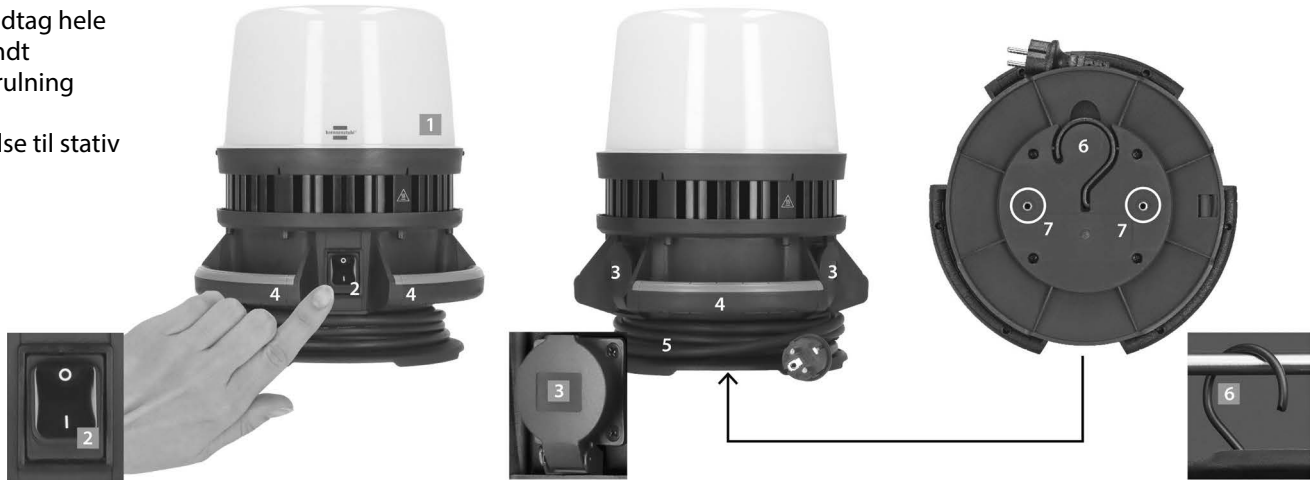

IBRUGTAGNING

LED-byggelyset er udstyret med fire individuelt indstillelige lysstyrkeniveauer, der muliggør fleksibel tilpasning til forskellige lysforhold. Lysintensiteten kan indstilles til 100%, 75%, 50% eller 25%, hvilket sikrer både maksimal belysning og energibesparende drift.

Til højre og venstre på byggelysets hus er der 2 beskyttelsesstikdåser, der hver er udstyret med et klapdæksel og en tætningsring. Dermed er stikkontakterne beskyttet mod støv og sprøjtevand.
Disse giver ekstra tilslutningsmuligheder for elektriske apparater.

Den robuste tænd/sluk-kontakt (2) sikrer enkel og pålidelig betjening, selv under vanskelige arbejdsforhold.
Kontakten er let tilgængelig og gør det muligt at tænde lampen hurtigt.

Den praktiske kabeloprulning (5) gør det muligt at opbevare netkablet pænt og sikkert.

Det stabile bærehåndtag (4) letter desuden transport og håndtering af apparatet.
Vigtigt: Når stikkontakterne er i brug, skal netkablet være helt afviklet fra tromlen for at undgå overophedning og sikre en sikker drift.

For fleksibel placering er byggelyset udstyret med en ophængskrog (6). Denne gør det muligt at hænge lampen over hovedhøjde for at oplyse hele rum.
Derudover har projektoren ekstra standardgevind på undersiden til fastgørelse på et stativ.
Dette åbner op for yderligere anvendelsesmuligheder, f.eks. til arbejde i større højder eller til belysning af store arbejdsområder.

LEVERINGSOMFANG

Byggespots

CE EU-OVERENSSTEMMELSESERKLÆRING

EU-overensstemmelseserklæringen er deponeret hos producenten.

BORTSKAFFELSE

Bortskaf elektriske apparater på en miljøvenlig måde!
Elektriske apparater hører ikke hjemme i husholdningsaffaldet!
I henhold til det europæiske direktiv 2012/19/EU om affald af elektrisk og elektronisk udstyr skal brugte elektriske apparater indsamles separat og genbruges på en miljøvenlig måde.
Du kan finde ud af, hvordan du bortskaffer dit brugte apparat hos dine lokale myndigheder.

For yderligere information anbefaler vi, at du besøger afsnittet Service/FAQs på vores hjemmeside på www.brennenstuhl.com

NO Bruksanvisning
LED 360° byggelys
ORUM 10050 MRA / 10051 MRA / 10052 MRA

OBS: Les denne bruksanvisningen nøye før du tar produktet i bruk.
Bruk alltid den nyeste versjonen. Du finner den på vår hjemmeside.

SIKKERHETSVARSEL
Vær oppmerksom på de generelle sikkerhetsinformasjonene som følger med produktet.
Du finner disse også på service.brennenstuhl.com

Lyspæren kan ikke skiftes ut. Hvis den slutter å fungere, må hele lampen kastes.
Den ytre fleksible ledningen til denne lampen kan ikke byttes ut. Hvis ledningen er skadet, må lampen kastes.
Ved bruk i høytliggende posisjoner, for eksempel ved opphenging av lampen,
må det påpasses at ledningen ikke er under spenning og ikke er strukket.

Lampen inneholder en lyskilde i energieffektivitetsklasse E – 0172640228

TEKNISKE DATA

Beskyttelsesklasse:	I
Beskyttelsesklasse 10050 MRA / 10051 MRA:	IP54
Beskyttelsesklasse 10052 MRA:	IP55
Slagfasthet:	IK08
Driftstemperatur:	-10°C til +45°C
Lagringstemperatur:	-10°C til +45°C
Tilkoblingskabel:	H07RN-F 3G1,5
Nettplugg 10050 MRA / 10051 MRA:	E+F
Nettplugg 10052 MRA:	J

Typer	ORUM 10050 MRA / 10051 MRA / 10052 MRA
Nominell spenning	220-240 V~ 50/60 Hz
Effekt	100 W
Strøm maks.	0,7 A
Effektfaktor	0,9
Stikkontakt Nominell spenning	220-240 V~
Stikkontakt maks. belastning	3680 W
Maks. projisert flate	825,32 cm
Mål	280 x 280 x 345 mm
Vekt	4,36 kg

Dette produktet er egnet for belysning innendørs og utendørs.

DRIFTSDELER
1 Spredningskappe
2 Av/på-bryter
3 2 stikkontakter
4 Bærehåndtak rundt hele lampen
5 Kabelopprulling
6 Krok
7 Festing til stativ

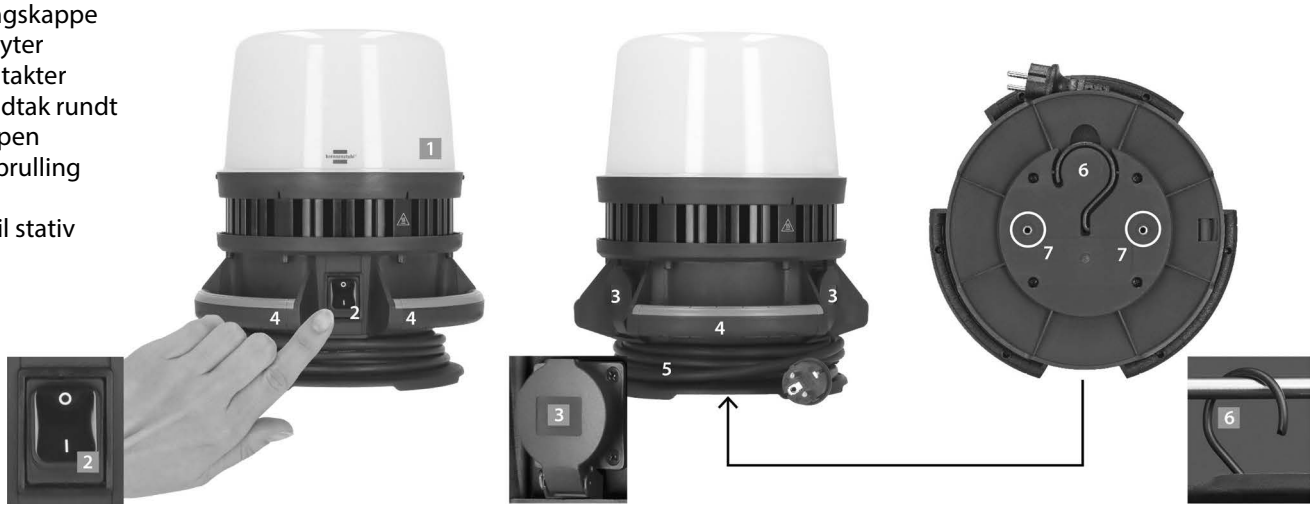

IGANGKJØRING

LED-byggelyset er utstyrt med fire individuelt justerbare lysstyrkenivåer, som muliggjør fleksibel tilpasning til forskjellige lysforhold. Lysintensiteten kan velges mellom 100 %, 75 %, 50 % eller 25 %, noe som sikrer både maksimal belysning og energibesparende drift.

Til høyre og venstre på huset til byggelyset er det to beskyttede stikkontakter, som hver er utstyrt med et klaffdeksel og en tetningsring. Dette gjør stikkontaktene støv- og sprutsikre.
Disse gir ekstra tilkoblingsmuligheter for elektriske apparater.

Den robuste av/på-bryteren (2) sørger for enkel og pålitelig betjening, også under vanskelige arbeidsforhold.
Bryteren er lett tilgjengelig og gjør det mulig å aktivere lampen raskt.

Den praktiske kabelopprullingen (5) gjør det mulig å oppbevare strømkabelen på en ryddig og sikker måte.

Det stabile bærehåndtaket (4) gjør det også enkelt å transportere og håndtere enheten.
Viktig: Når stikkontaktene er i bruk, må strømkabelen være helt avviklet fra trommelen for å unngå overoppheting og sikre sikker drift.

For fleksibel plassering er byggelyset utstyrt med en opphengskrok (6).
Denne gjør det mulig å henge lampen over hodet for å belyse hele rom.
I tillegg har lampen ekstra standardgjenger på undersiden for festing på et stativ. Dette åpner for flere bruksmuligheter, for eksempel for arbeid i større høyder eller for belysning av store arbeidsområder.

LEVERINGSOMFANG

Byggelys

CE EU-SAMSVARSERKLÆRING

EU-samsvarserklæringen er deponert hos produsenten.

KASSERING

Kasser elektriske apparater på en miljøvennlig måte!
Elektriske apparater hører ikke hjemme i husholdningsavfallet!
I henhold til EU-direktiv 2012/19/EU om avfall fra elektrisk og elektronisk utstyr skal brukte elektriske apparater samles inn separat og gjenvinnes på en miljøvennlig måte.
Du kan finne ut hvordan du skal kaste det brukte apparatet ditt hos de lokale myndighetene.

For ytterligere informasjon anbefaler vi Service/FAQs på vår hjemmeside www.brennenstuhl.com

Інструкція з експлуатації
Светодіодний прожектор 360°
ORUM 10050 MRA / 10051 MRA / 10052 MRA

Увага: перед використанням продукту уважно прочитайте цю інструкцію з експлуатації.
Завжди використовуйте останню версію. Її можна знайти на нашому веб-сайті.

ПРАВИЛА БЕЗПЕКИ
Будь ласка, дотримуйтесь загальних вказівок з безпеки, що додаються до виробу, їх також можна знайти на сайті service.brennenstuhl.com

Джерело світла не підлягає заміні; якщо воно перестає функціонувати, необхідно утилізувати весь світильник.
Зовнішній гнучкий провід цього світильника не можна замінити; якщо провід пошкоджено, світильник необхідно утилізувати.
При використанні в підвищеному положенні, наприклад, при підвішуванні світильника, слід стежити за тим, щоб кабель не був напруженим і не тягнувся.

Світильник містить джерело світла класу енергоефективності E – 0172640228

ТЕХНІЧНІ ДАНІ

Клас захисту:	I
Ступінь захисту 10050 MRA / 10051 MRA:	IP54
Ступінь захисту 10052 MRA:	IP55
Ударостійкість:	IK08
Температура експлуатації:	від -10°C до +45°C
Температура зберігання:	від -10°C до +45°C
Кабель підключення:	H07RN-F 3G1,5
Штекер мережі 10050 MRA / 10051 MRA:	E+F
Штекер мережі 10052 MRA:	J

Типи	ORUM 10050 MRA / 10051 MRA / 10052 MRA
Номінальна напруга	220-240 В~ 50/60 Гц
Потужність	100 В
Макс. струм	0,7 А
Коефіцієнт потужності	0,9
Розетка Номінальна напруга	220-240 В~
Макс. навантаження розетки	3680 Вт
Макс. проекційна площа	825,32
Розміри	280 x 280 x 345 мм
Вага	4,36 кг

Цей виріб призначений для освітлення всередині та зовні приміщень.

РОБОЧІ ЧАСТИНИ
1. Ковпак для розсіювання світла
2. Вмикач/вимикач
3. 2 Розетки
4. Ручка для перенесення по колу
5. Кабельний котушка
6. Гачки
7. Кріплення для штатива

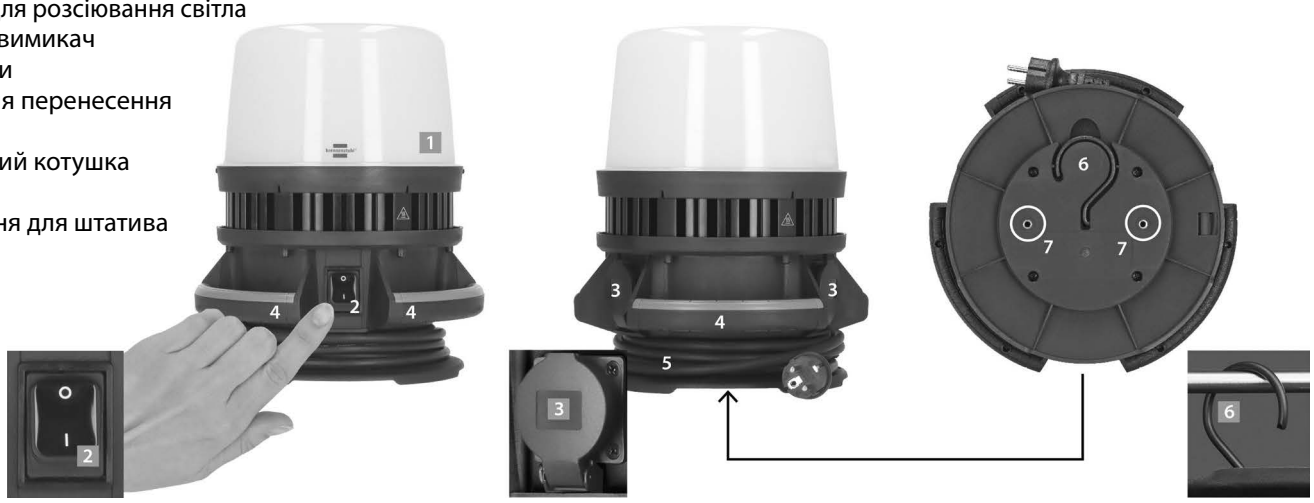

ВВЕДЕННЯ В ЕКСПЛУАТАЦІЮ

Світлодіодний будівельний прожектор оснащений чотирма індивідуально регульованими рівнями яскравості, що дозволяє гнучко адаптуватися до різних умов освітлення. Інтенсивність світла можна встановити на 100%, 75%, 50% або 25%, що забезпечує як максимальне освітлення, так і енергозберігаючу роботу.

Праворуч і ліворуч на корпусі будівельного прожектора розташовані 2 захисні розетки, кожна з яких оснащена відкидною кришкою і ущільнювальним кільцем. Це захищає розетки від пилу і бризок води. Вони забезпечують додаткові можливості підключення електричних приладів.

Міцний вимикач (2) забезпечує просте та надійне управління навіть у складних умовах роботи. Вимикач легко доступний і дозволяє швидко вмикати світильник.

Практичний кабельний котушка (5) дозволяє акуратно і надійно зберігати шнур живлення.

Міцна ручка для перенесення (4) також полегшує транспортування та обслуговування пристрою.
Важливо: під час експлуатації розеток мережевий кабель повинен бути повністю розмотаний з барабана, щоб уникнути перегріву та забезпечити безпечну роботу.

Для гнучкого позиціонування будівельний прожектор оснащений підвісним гаком (6).
Це дозволяє підвісити прожектор над головою, щоб освітлити цілі приміщення.
Крім того, прожектор має додаткові стандартні різьбові отвори на нижній стороні для кріплення на штативі. Це відкриває додаткові можливості використання, наприклад, для робіт на великій висоті або для освітлення великих робочих зон.

КОМПЛЕКТАЦІЯ

Будівельний прожектор

CE ДЕКЛАРАЦІЯ ВІДПОВІДНОСТІ ЄС

Декларація відповідності ЄС зберігається у виробника.

УТИЛІЗАЦІЯ

Утилізуйте електроприлади екологічно безпечним способом!
Електроприлади не можна викидати разом з побутовими відходами!

- Відповідно до Європейської Директиви 2012/19/ЄС про відходи електричного та електронного обладнання, використані електроприлади повинні збиратися окремо і перероблятися екологічно безпечним способом. Про те, як утилізувати відпрацьований прилад, можна дізнатися у місцевих органах влади.

Для отримання додаткової інформації ми рекомендуємо розділ FAQ на нашій домашній сторінці www.brennenstuhl.com

AR تعليمات التشغيل

مصباح LED 360° للإنشاءات

ORUM 10050 MRA / 10051 MRA / 10052 MRA

تنبيه: يرجى قراءة تعليمات الاستخدام هذه بعناية قبل استخدام المنتج.
استخدم دائمًا الإصدار الأحدث. يمكنك العثور عليه على موقعنا الإلكتروني.

إرشادات السلامة
يرجى مراعاة إرشادات السلامة العامة المرفقة مع المنتج، والتي يمكنك العثور عليها أيضًا على service.brennenstuhl.com

مصدر الضوء غير قابل للاستبدال؛ في حالة توقفه عن العمل، يجب التخلص من المصباح بالكامل.
لا يمكن استبدال السلك الخارجي المرن لهذه المصباح؛ في حالة تلف السلك، يجب التخلص من المصباح.
عند استخدام المصباح في وضع مرتفع، على سبيل المثال عند تعليقه، يجب التأكد من أن الكابل غير مشدود ولا يتعرض لأي شد.

تحتوي المصباح على مصدر ضوء من فئة كفاءة الطاقة 0172640228 – E

البيانات الفنية

فئة الحماية:	I
نوع الحماية MRA 10050 / MRA 10051:	IP54
نوع الحماية MRA 10052:	IP55
مقاومة الصدمات:	IK08
درجة حرارة التشغيل:	10- درجة مئوية إلى 45+ درجة مئوية
درجة حرارة التخزين:	10- درجة مئوية إلى 45+ درجة مئوية
كابل التوصيل:	H07RN-F 3G1,5
قابس شبكة MRA 10050 / MRA 10051:	E+F
قابس التيار MRA 10052:	J

الأنواع	ORUM 10050 MRA / 10051 MRA / 10052 MRA
الجهد	220-240 فولت ~ 50/60 هرتز
الطاقة	100 واط
التيار الأقصى	0,7 أمبير
معامل القدرة	0,9
مقبس الجهد الكهربائي	220-240 فولت
الحمل الأقصى للمقبس الكهربائي	3680 واط
أقصى مساحة عرض	825,32 سم
الأبعاد	280 × 280 × 345 مم
الوزن	4,36 كجم

هذا المنتج مناسب للاستخدام في الإضاءة الداخلية والخارجية.

وحدات التحكم

1 غطاء الضوء المنتشر
2 مفتاح تشغيل/إيقاف
3 مقبسان كهربائيان
4 مقبض حمل دائري
5 لف الكابل
6 خطاف
7 حامل تثبيت

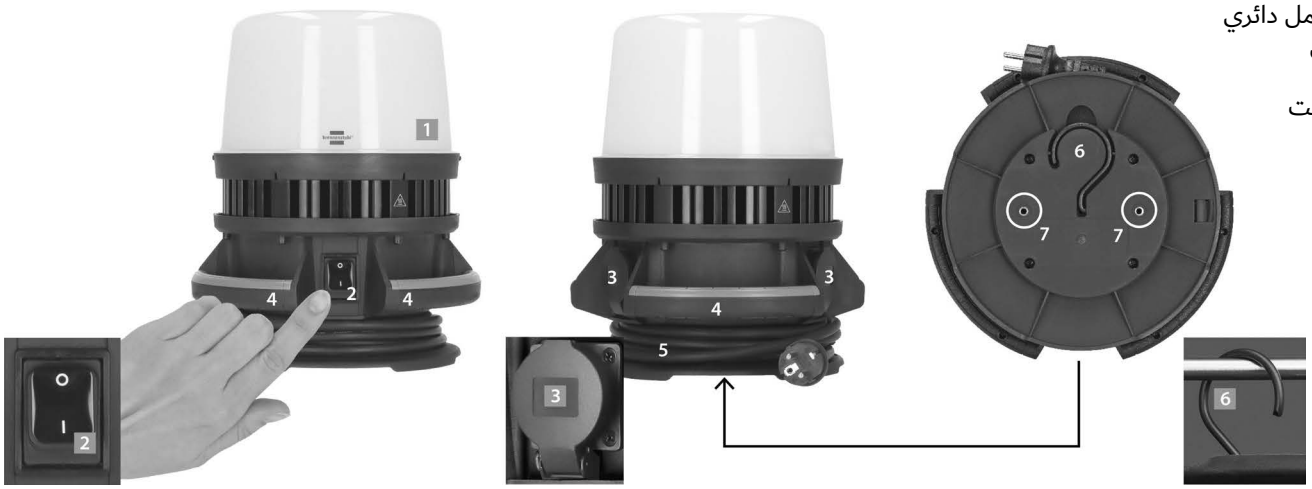

بدء التشغيل
مصباح LED للبناء مزود بأربع مستويات سطوع قابلة للتعديل بشكل فردي، مما يتيح التكيف المرن مع ظروف الإضاءة المختلفة.
يمكن ضبط شدة الإضاءة على ٪100 أو ٪75 أو ٪50 أو ٪25، مما يضمن أقصى إضاءة وتشغيل موفر للطاقة.

يوجد على الجانبين الأيمن والأيسر من غلاف مصباح البناء مقبسان كهربائيان مزودان بغطاء قابل للطي وحلقة مانعة للتسرب.
وبذلك تكون المقابس محمية من الغبار ورذاذ الماء.
وتوفر هذه المقابس إمكانية توصيل أجهزة كهربائية إضافية.

يضمن مفتاح التشغيل/الإيقاف القوي (2) تشغيلًا سهلًا وموثوقًا، حتى في ظروف العمل الصعبة. المفتاح سهل الوصول إليه ويسمح بتشغيل المصباح بسرعة.

يتيح جهاز لف الكابلات العملي (5) تخزين كابل الطاقة بشكل آمن ومنظم.

كما تسهل المقبض القوي (4) نقل الجهاز والتعامل معه.
هام: عند تشغيل المقابس، يجب أن يكون كابل الطاقة مفكوكًا بالكامل من الأسطوانة لتجنب ارتفاع درجة الحرارة وضمان التشغيل الآمن.

لضمان مرونة وضع المصباح، تم تزويده بخطاف تعليق (6). يتيح هذا الخطاف تعليق المصباح فوق الرأس لإضاءة غرف بأكملها.
بالإضافة إلى ذلك، يحتوي المصباح على فتحات ملولبة قياسية إضافية في الجزء السفلي لتثبيته على حامل ثلاثي القوائم.
وهذا يفتح إمكانيات استخدام إضافية، على سبيل المثال للأعمال على ارتفاعات عالية أو لإضاءة مساحات عمل واسعة.

محتويات التسليم
مصباح إنشائي

CE إعلان المطابقة الخاص بالاتحاد الأوروبي
يتوفر إعلان المطابقة الخاص بالاتحاد الأوروبي من الشركة المصنعة.

التخلص
تخلص من الأجهزة الكهربائية بطريقة صديقة للبيئة!
الأجهزة الكهربائية لا تنتمي إلى النفايات المنزلية!
وفقًا للتوجيه الأوروبي 2012/19/الاتحاد الأوروبي بشأن نفايات المعدات الكهربائية والإلكترونية، يجب جمع الأجهزة الكهربائية المستعملة بشكل منفصل وإعادة تدويرها بطريقة صديقة للبيئة.
يمكنك معرفة كيفية التخلص من أجهزتك المستعملة من السلطة المحلية التي تتبعها.

لمزيد من المعلومات، نوصيك بزيارة قسم الخدمة/الأسئلة على موقعنا الإلكتروني على www.brennenstuhl.com

brennenstuhl®

Hugo Brennenstuhl GmbH & Co. KG
Seestr. 1-3 · D-72074 Tübingen

H. Brennenstuhl S.A.S.
4 rue de Bruxelles · F-67170 Bernolsheim

lectra technik ag
Blegistrasse 13 · CH-6340 Baar

www.brennenstuhl.com
service.brennenstuhl.com

0534812/3425