brennenstuhl®

BDI-Z 1 10 IP66 / BDI-Z 2 10 IP66

SE Personlägesbrytare
Bruksanvisning

ES Interruptor intermedio de protección personal
Manual de instrucciones

PL Wyłącznik pośredni do ochrony osób
Instrukcja obsługi

RU Промежуточный выключатель для защиты персонала
Инструкция по эксплуатации

TR Kişi koruma ara şalteri
Kullanım kılavuzu

A

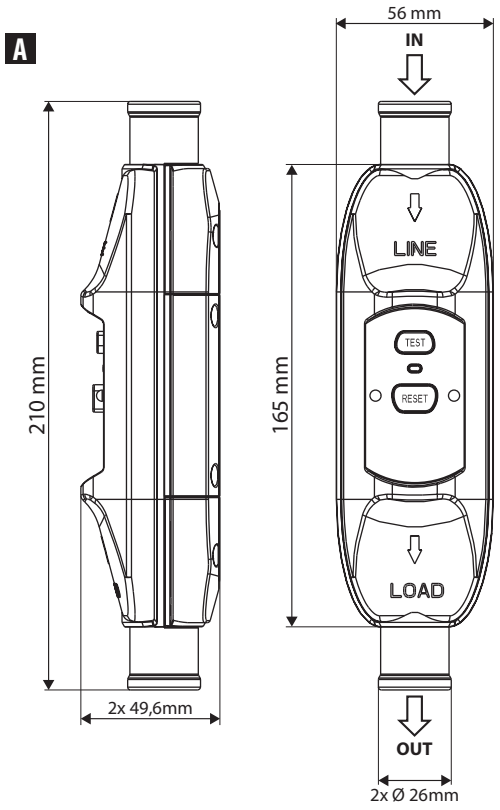

B

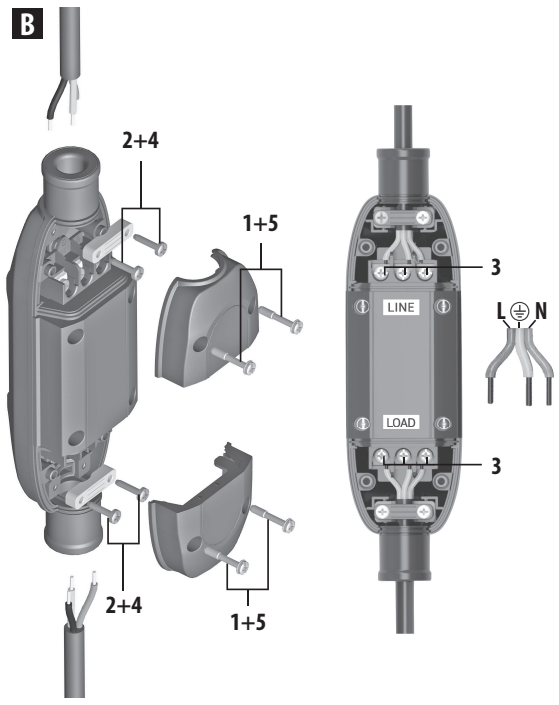

SE Bruksanvisning

ALLMÄNT
Den elektroniska personlägesbrytare (PRCD) är en högkänslig, mobil skyddsanordning mot farliga olyckor genom beröring av strömförande ledningar eller delar.
Redan vid små läckströmmar (elektriska fel) på minst 10 mA stänger enheten automatiskt av strömförsörjningen inom några millisekunder. Personlägesbrytare är lämplig för fast montering och som permanent tillbehör till ofta använda elektriska apparater.

⚠ SÄKERHETSANVISNINGAR
- Elektroteknisk arbete i allmänhet och i synnerhet anslutning av PRCD till flexibla ledningar, byte av defekta flexibla ledningar måste utföras av en elektriker.
- För installationen krävs särskilt följande fackkunskaper:
  - De tillämpliga "5 säkerhetsreglerna": Koppla bort strömmen; säkra mot återinkoppling; kontrollera att spänningen är bortkopplad; jorda och kortslut; täck över eller spärra av angränsande delar som står under spänning.
  - Val av lämpliga verktyg, mätinstrument och eventuellt personlig skyddsutrustning.
  - Utvärdering av mätresultaten.
- Vid montering av enheten ska monteringsanvisningarna följas och endast de flexibla ledningar och kontaktdon som anges i denna bruksanvisning användas.
- Före varje idrifttagning ska funktionen kontrolleras genom att testa sekvensen.
- Vid funktionsfel får enheten inte fortsätta att användas.
- Enheten får inte användas på felaktigt sätt, utan endast enligt beskrivningen för avsedd användning.
- Tappa inte enheten och doppa den inte i vätskor.
- Användningen av PRCD får inte ses som en ersättning för grundläggande elsäkerhetsåtgärder.
- Dra alltid ur nätkontakten innan du öppnar höljet.
- PRCD ska anslutas direkt till ett fast uttag.
- Använd inte enheten i närheten av starka magnetfält.

AVSEDD ANVÄNDNING
PRCD används för säker användning av utrustning vid bygg- och monteringsarbeten. För att slutapparater och tillförselkablar ska kunna övervakas på ett optimalt sätt rekommenderas att PRCD ansluts 1,5 m + 10 % – max. 2 m från det uttag som är avsett för strömuttag. 3-poliga hushållskontakter enligt DIN VDE 0620 eller andra nationella standarder för kontakter eller industrikontakter 16A 3p 6h (IEC/EN 60309-2) ska användas.
PRCD får inte användas för:
- Kylskåp, frysar eller liknande applikationer (ingen automatisk återstart efter strömavbrott).

TEKNISKA DATA

Produktbeteckning	BDI-Z 1 10 IP66	BDI-Z 2 10 IP66
Artikelnr	1290720011	1290723011
Mätningsspänning	220–250 V~	127 V~
Märkfrekvens	50–60 Hz	
Mätström	16 A	20 A
Mätningseffekt	3680 W	2540 W
Mätfelström IΔn	10 mA	
Omgivningstemperatur	-25 °C till +40 °C (vid ett dagligt medelvärde som inte överstiger +35 °C)	
Skyddsklass	IP66	
Mått	Se fig. A	
Vikt	0,237 kg	
Indikering av omkopplingsstatus	PÅ –> Indikator röd AV –> Indikator av	
Manövrering	SLÅ PÅ –> Tryck på RESET-knappen STÄNG AV/TEST –> Tryck på TEST-knappen	
Anslutningsarea	Min. 0,75 mm² Max. 2,5 mm²	
Ledningsdiameter	7,5 - 12 mm	
Minsta längd (ingång/utgång)	1,5 m/1,5 m	
Maximal längd (ingång/utgång)	1,65 m/40 m	
Avskalningslängd	L (brun) och N (blå) = 30 mm PE (grön/gul) = 35 mm	
Avskalningslängd	8–10 mm	
Aderändhylsor	Användning rekommenderas starkt	

I - MONTERING (FIG. B)
Beskrivning av monteringen:
- **Steg 1:** Lossa de 4 skruvarna på den övre och nedre kåpan på baksidan av höljet och ta bort locken.
- **Steg 2:** Demontera dragavlastningarna genom att ta bort de två skruvarna vid in- och utgången.
- **Steg 3:** För ledningarna genom respektive kabelingång och anslut ledningen enligt märkningen till "LINE" (ingångs- respektive nätssidan) eller "LOAD" (utgångs- respektive förbrukarsidan).
  De tre kontaktskruvarna ska dras åt med ett vridmoment på 70 Ncm.

Använd endast 3-poliga hushållskontakter enligt DIN VDE 0620 eller andra nationella standarder för kontakter eller industrikontakter 16A 3p 6h (IEC/EN 60309-2). Skyddsklass IP66 uppnås endast vid korrekt montering.
- **Steg 4:** Skruvarna för dragavlastning dras åt med ett åtdragningsmoment på 110 Ncm. Den yttre kabelmanteln ska vara synlig minst 5 mm utanför dragavlastningen.
- **Steg 5:** Kontrollera att höljets tätning sitter ordentligt och sätt sedan på de båda höljeslocken. Höljets skruvar dras åt med ett vridmoment på 110 Ncm.

II – DRIFT
Anslut PRCD:s kontakt till ett fast uttag. Testsekvensen måste utföras före varje start!

III – TESTSEKVENS
1. Slå på:
Tryck på RESET-knappen och släpp den igen. Indikatorn lyser rött och nätspänningen är kopplad till utgångs-/förbrukarsidan.
2. Testa FI-funktionen:
När TEST-knappen trycks in måste PRCD lösa ut och koppla bort utgångs-/förbrukarsidan från nätet. Indikatorn slocknar.
Testsekvensen måste utföras i angiven ordning. Om de beskrivna resultaten inte uppnås har antingen ett installationsfel upptäckts eller så är PRCD defekt. För att utesluta det senare kan testsekvensen upprepas på ett uttag som är fritt från installationsfel. Om testsekvensen upprepas utan fel var det troligen ett installationsfel. En elektriker måste tillkallas för att åtgärda problemet.
Om den upprepade testsekvensen var felaktig är PRCD troligen defekt.
–> Använd inte apparaten längre.

IV – SLÅ PÅ
- Tryck på RESET-knappen och släpp den igen. Indikatorn lyser rött och nätspänningen är kopplad till utgångs-/förbrukarsidan.

Efter att punkterna I - IV har utförts är enheten klar att användas.

AVSTÄNGNING
- Tryck på testknappen. Displayen slocknar och nätspänningen kopplas bort från utgångs-/förbrukarsidan.
- Dra ut PRCD:s kontakt ur det fasta nätuttaget för att uppnå en fullständig nätfrånkoppling.

UPPREPAD KONTROLL
Rekommendationer för återkontroll finns här:
https://www.brennenstuhl.com/1290720011
https://www.brennenstuhl.com/1290723011

AVFALLSHANTERING
Förpackningen består av miljövänliga material som du kan kasta i de lokala återvinningsstationerna.
Kassera elektriska apparater på ett miljövänligt sätt!
Elektriska apparater hör inte hemma i hushållsavfallet!
Enligt den europeiska direktiven 2012/19/EU om avfall som utgörs av eller innehåller elektriska eller elektroniska produkter måste begagnade elektriska apparater samlas in separat och återvinnas på ett miljövänligt sätt.
Du kan få information om hur du kan avyttra din gamla apparat från din kommun.

Om du har frågor om produkten kan du kontakta oss på
service@brennenstuhl.com

CE EU-FÖRSÄKRAN OM ÖVERENSSTÄMMELSE
EU-försäkran om överensstämmelse finns hos tillverkaren.

ES Manual de instrucciones

GENERALIDADES
El interruptor intermedio de protección personal (PRCD) es un dispositivo de protección móvil y altamente sensible que evita accidentes peligrosos por contacto con cables o piezas conductoras de electricidad.
Incluso con pequeñas fugas de corriente (fallos eléctricos) de al menos 10 mA, el dispositivo desconecta automáticamente el suministro eléctrico en pocos milisegundos.
El interruptor intermedio de protección personal es adecuado para su montaje fijo y como equipamiento adicional permanente de aparatos eléctricos de uso frecuente.

⚠ INDICACIONES DE SEGURIDAD
- Los trabajos electrotécnicos en general y, en particular, la conexión del PRCD a cables flexibles y la sustitución de cables flexibles defectuosos deben ser realizados por un electricista cualificado.
- Para la instalación se requieren, en particular, los siguientes conocimientos técnicos:
  - Las «5 reglas de seguridad» que deben aplicarse: desconectar; asegurar contra la reconexión; comprobar la ausencia de tensión; conectar a tierra y cortocircuitar; cubrir o aislar las partes vecinas que estén bajo tensión.
  - Selección de las herramientas adecuadas, los instrumentos de medición y, en su caso, el equipo de protección individual.
  - Evaluación de los resultados de las mediciones.
- Durante el montaje del aparato, se deben seguir las instrucciones de montaje y utilizar exclusivamente los cables flexibles y los conectores indicados en este manual de instrucciones.
- Antes de cada puesta en marcha, se debe comprobar el correcto funcionamiento mediante la secuencia de prueba.
- En caso de mal funcionamiento, no se debe seguir utilizando el aparato.
- El dispositivo no debe utilizarse de forma indebida, sino únicamente según lo descrito en el uso previsto.
- No deje caer el dispositivo ni lo sumerja en líquidos.
- El uso del PRCD no debe considerarse un sustituto de las medidas básicas de seguridad eléctrica.
- Antes de abrir la carcasa, desenchufe siempre el cable de alimentación.
- El PRCD debe conectarse directamente a una toma de corriente fija.
- No utilice el dispositivo cerca de campos magnéticos fuertes.

USO PREVISTO
El PRCD se utiliza para garantizar el uso seguro de los equipos durante los trabajos de construcción y montaje. Para poder supervisar de forma óptima los terminales y los cables de alimentación, se recomienda conectar el PRCD a una distancia de entre 1,5 m + 10 % y 2 m como máximo de la toma de corriente prevista para la toma de corriente. Se deben utilizar enchufes domésticos de 3 polos conformes con la norma DIN VDE 0620 u otras normas nacionales sobre enchufes, o enchufes industriales 16A 3p 6h (IEC/EN 60309-2).
El PRCD no debe utilizarse en:
- Frigoríficos, congeladores o aplicaciones similares (sin reinicio automático tras un corte de tensión).

DATOS TÉCNICOS

Denominación del producto	BDI-Z 1 10 IP66	BDI-Z 2 10 IP66
N.º de art.	1290720011	1290723011
Tensión nominal	220-250 V~	127 V~
Frecuencia nominal	50-60 Hz	
Corriente nominal	16 A	20 A
Potencia nominal	3680 W	2540 W
Corriente de fallo nominal IΔn	10 mA	
Temperatura ambiente	De -25 °C a +40 °C (con una media diaria que no supere los +35 °C)	
Grado de protección	IP66	
Dimensiones	Véase la fig. A	
Peso	0,237 kg	
Indicador de estado de conmutación	ENCENDIDO –> Indicador rojo APAGADO –> Indicador apagado	
Manejo	ENCENDIDO –> Pulsar la tecla RESET APAGAR/PRUEBA –> Pulse la tecla TEST	
Sección transversal de conexión	Mín. 0,75 mm² Máx. 2,5 mm²	
Diámetro del cable	7,5 - 12 mm	
Longitud mínima (entrada/salida)	1,5 m/1,5 m	
Longitud máxima (entrada/salida)	1,65 m/40 m	
Longitud de pelado	L (marrón) y N (azul) = 30 mm PE (verde/amarillo) = 35 mm	
Longitud de pelado	8-10 mm	
Terminales	Se recomienda encarecidamente su uso	

I - MONTAJE (FIG. B)
Descripción del montaje:
- **Paso 1:** Afloje los 4 tornillos de la cubierta superior e inferior de la parte trasera de la carcasa y retire las tapas.
- **Paso 2:** Desmonte los alivios de tracción quitando los 2 tornillos de la entrada y la salida.
- **Paso 3:** pase los cables por la entrada de cables correspondiente y conecte el cable según las marcas «LINE» (lado de entrada o red) o «LOAD» (lado de salida o consumidor). Los 3 tornillos de contacto deben apretarse con un par de apriete de 70 Ncm.

Utilice únicamente enchufes domésticos de 3 polos conformes con la norma DIN VDE 0620 u otras normas nacionales sobre enchufes, o enchufes industriales 16A 3p 6h (IEC/EN 60309-2). El grado de protección IP66 solo se alcanza si el montaje se realiza correctamente.
- **Paso 4:** los tornillos para la descarga de tracción se aprietan con un par de apriete de 110 Ncm. La cubierta exterior del cable debe quedar visible al menos 5 mm fuera de la descarga de tracción.
- **Paso 5:** Compruebe que la junta de la carcasa esté bien colocada y, a continuación, coloque las dos tapas de la carcasa. Los tornillos de la carcasa se aprietan con un par de apriete de 110 Ncm.

II - FUNCIONAMIENTO
Enchufe el PRCD en una toma de corriente fija. Antes de cada encendido, se debe aplicar la secuencia de prueba.

III - SECUENCIA DE PRUEBA
1. Encendido:
Pulse y suelte la tecla RESET. El indicador se ilumina en rojo y la tensión de red se conecta al lado de salida/consumo.
2. Prueba de la función FI:
Al pulsar la tecla TEST, el PRCD debe dispararse y desconectar el lado de salida/consumo de la red. El indicador se apaga.
La secuencia de prueba debe realizarse en el orden indicado. Si no se obtienen los resultados descritos, se ha detectado un error de instalación o el PRCD está defectuoso. Para descartar esta última posibilidad, se puede repetir la secuencia de prueba en una toma de corriente que no presente errores de instalación. Si la secuencia de prueba repetida no presenta errores, es probable que se trate de un error de instalación. Se debe consultar a un electricista cualificado para solucionar el problema.
Si la secuencia de prueba repetida ha sido defectuosa, es probable que el PRCD esté defectuoso.
–> No utilice más el aparato.

IV - ENCENDIDO
- Pulse y suelte la tecla RESET. El indicador se ilumina en rojo y la tensión de red se conecta al lado de salida/consumo.

Después de realizar los pasos I - IV, el dispositivo estará listo para funcionar.

APAGADO
- Se pulsa el botón de prueba. El indicador se apaga y la tensión de red se desconecta del lado de salida/consumo.
- Desenchufe el PRCD de la toma de corriente fija para lograr una desconexión completa de la red.

REVISIÓN PERIÓDICA
Encontrará recomendaciones para la repetición de la prueba aquí:
https://www.brennenstuhl.com/1290720011
https://www.brennenstuhl.com/1290723011

ELIMINACIÓN
El embalaje está fabricado con materiales respetuosos con el medio ambiente que pueden desecharse en los puntos de reciclaje locales.
¡Deseche los aparatos eléctricos de forma respetuosa con el medio ambiente! ¡Los aparatos eléctricos no deben tirarse a la basura doméstica!
De acuerdo con la Directiva europea 2012/19/UE sobre residuos de aparatos eléctricos y electrónicos, los aparatos eléctricos usados deben recogerse por separado y reciclarse de forma respetuosa con el medio ambiente. Para saber cómo desechar su aparato usado, consulte a su administración municipal.

Si tiene alguna pregunta sobre el producto, póngase en contacto con nosotros en service@brennenstuhl.com

CE DECLARACIÓN DE CONFORMIDAD DE LA UE
La declaración de conformidad de la UE se encuentra en poder del fabricante.

PL Instrukcja obsługi

INFORMACJE OGÓLNE
Elektroniczny wyłącznik pośredni do ochrony osób (PRCD) jest wysoce czułym, mobilnym urządzeniem zabezpieczającym przed niebezpiecznymi wypadkami spowodowanymi dotknięciem przewodów lub części pod napięciem.
Już przy niewielkich prądach upływowych (usterkach elektrycznych) wynoszących co najmniej 10 mA urządzenie automatycznie wyłącza zasilanie w ciągu kilku milisekund.
Wyłącznik pośredni do ochrony osób nadaje się do montażu stałego i jako stałe wyposażenie dodatkowe często używanych urządzeń elektrycznych.

⚠ WSKAZÓWKI DOTYCZĄCE BEZPIECZEŃSTWA
- Prace elektrotechniczne, a w szczególności podłączenie PRCD do przewodów elastycznych oraz wymiana uszkodzonych przewodów elastycznych, powinny być wykonywane przez wykwalifikowanego elektryka.
- Do instalacji wymagana jest w szczególności następująca wiedza specjalistyczna:
  - Stosowanie „5 zasad bezpieczeństwa": odłączenie od zasilania; zabezpieczenie przed ponownym włączeniem; sprawdzenie braku napięcia; uziemienie i zwarcie; zakrycie lub odgrodzenie sąsiednich części znajdujących się pod napięciem.
  - Wybór odpowiednich narzędzi, przyrządów pomiarowych i, w razie potrzeby, środków ochrony indywidualnej.
  - Ocena wyników pomiarów.
- Podczas montażu urządzenia należy przestrzegać instrukcji montażu i używać wyłącznie przewodów elastycznych i wtyczek wymienionych w niniejszej instrukcji obsługi.
- Przed każdym uruchomieniem należy sprawdzić prawidłowe działanie urządzenia, stosując sekwencję testową.
- W przypadku nieprawidłowego działania urządzenia nie wolno go dalej używać.
- Urządzenie nie może być używane niezgodnie z przeznaczeniem, a jedynie zgodnie z opisem w instrukcji obsługi.
- Nie wolno upuszczać urządzenia ani zanurzać go w płynach.
- Zastosowanie urządzenia PRCD nie może być traktowane jako substytut podstawowych środków bezpieczeństwa elektrycznego.
- Przed otwarciem obudowy należy zawsze wyciągnąć wtyczkę z gniazdka.
- Urządzenie PRCD należy podłączyć bezpośrednio do stacjonarnego gniazdka elektrycznego.
- Nie należy używać urządzenia w pobliżu silnych pól magnetycznych.

ZASTOSOWANIE ZGODNE Z PRZEZNACZENIEM
Urządzenie PRCD służy do bezpiecznego użytkowania sprzętu podczas prac budowlanych i montażowych. Aby zapewnić optymalny monitoring urządzeń końcowych i przewodów zasilających, zaleca się podłączenie urządzenia PRCD w odległości 1,5 m + 10% – maks. 2 m od gniazdka przeznaczonego do pobierania prądu. Należy stosować 3-biegunowe wtyczki domowe zgodne z normą DIN VDE 0620 lub innymi krajowymi normami dotyczącymi wtyczek lub wtyczki przemysłowe 16A 3p 6h (IEC/EN 60309-2).
Urządzenia PRCD nie wolno stosować w przypadku:
- Lodówkach, zamrażarkach lub podobnych zastosowaniach (brak automatycznego ponownego włączenia po zaniku napięcia).

DANE TECHNICZNE

Nazwa produktu	BDI-Z 1 10 IP66	BDI-Z 2 10 IP66
Nr art.	1290720011	1290723011
Napięcie znamionowe	220–250 V~	127 V~
Częstotliwość znamionowa	50–60 Hz	
Prąd znamionowy	16 A	20 A
Moc znamionowa	3680 W	2540 W
Znamionowy prąd upływowy IΔn	10 mA	
Temperatura otoczenia	Od -25°C do +40°C (przy średniej dziennej temperaturze nieprzekraczającej +35 °C)	
Stopień ochrony	IP66	
Wymiary	Patrz rys. A	
Waga	0,237 kg	
Wskaźnik stanu przełączania	WŁĄCZONE –> Wskaźnik czerwony WYŁ. –> Wskaźnik wyłączony	
Obsługa	WŁĄCZ –> Naciśnij przycisk RESET WYŁĄCZANIE/TEST –> Naciśnij przycisk TEST	
Przekrój przyłączeniowy	Min. 0,75 mm² Maks. 2,5 mm²	
Średnica przewodu	7,5–12 mm	
Minimalna długość (wejście/wyjście)	1,5 m/1,5 m	
Maksymalna długość (wejście/wyjście)	1,65 m/40 m	
Długość odizolowania	L (brązowy) i N (niebieski) = 30 mm PE (zielony/żółty) = 35 mm	
Długość odizolowania	8–10 mm	
Końcówki przewodów	Zastosowanie zdecydowanie zalecane	

I - MONTAŻ (RYS. B)

Opis montażu:

- **Krok 1:** Odkręć 4 śruby górnej i dolnej pokrywy tylnej części obudowy i zdejmij pokrywy.
- **Krok 2:** Zdemontować odciążniki, odkręcając po 2 śruby na wejściu i wyjściu.
- **Krok 3:** Przeprowadzić przewody przez odpowiednie wejście kablowe i podłączyć przewód zgodnie z oznaczeniami „LINE" (strona wejściowa lub strona sieciowa) lub „LOAD" (strona wyjściowa lub strona odbiorcza). Każde 3 śruby stykowe należy dokręcić momentem dokręcania 70 Ncm.

Należy stosować wyłącznie 3-biegunowe wtyczki domowe zgodne z normą DIN VDE 0620 lub innymi krajowymi normami dotyczącymi wtyczek lub wtyczki przemysłowe 16A 3p 6h (IEC/EN 60309-2). Stopień ochrony IP66 jest osiągalny tylko przy odpowiednim montażu.

- **Krok 4:** Śruby odciążające należy dokręcić momentem obrotowym 110 Ncm. Zewnętrzna powłoka przewodu powinna wystawać co najmniej 5 mm poza odciążkę.
- **Krok 5:** Sprawdzić, czy uszczelka obudowy jest dobrze osadzona, a następnie założyć obie pokrywy obudowy. Śruby obudowy należy dokręcić momentem 110 Ncm.

II – EKSPLOATACJA

Podłączyć wtyczkę PRCD do stałego gniazdka elektrycznego.
Przed każdym włączeniem należy przeprowadzić sekwencję testową!

III – SEKWENCJA TESTOWA

1. Włączenie:
Nacisnąć i zwolnić przycisk RESET. Wskaźnik świeci się na czerwono, a napięcie sieciowe jest przepuszczane do strony wyjściowej/odbiorczej.
2. Test funkcji FI:
Po naciśnięciu przycisku TEST urządzenie PRCD musi się wyłączyć i odłączyć stronę wyjściową/odbiorczą od sieci. Wskaźnik gaśnie.
Sekwencję testową należy przeprowadzić w podanej kolejności. Jeśli nie uzyskano opisanych wyników, oznacza to, że wykryto błąd instalacji lub PRCD jest uszkodzony. Aby wykluczyć tę drugą możliwość, można powtórzyć sekwencję testową na gniazdku, które nie ma błędów instalacyjnych. Jeśli powtórzona sekwencja testowa przebiegła bezbłędnie, prawdopodobnie wystąpił błąd instalacji. W celu usunięcia problemu należy wezwać elektryka. Jeśli powtórzona sekwencja testowa zakończyła się niepowodzeniem, prawdopodobnie PRCD jest uszkodzony.
–> Nie należy już używać urządzenia.

IV – WŁĄCZENIE

- Nacisnąć i zwolnić przycisk RESET. Wskaźnik świeci się na czerwono, a napięcie sieciowe jest przepuszczane do strony wyjściowej/odbiorczej.

Po wykonaniu punktów I - IV urządzenie jest gotowe do pracy.

WYŁĄCZENIE

- Nacisnąć przycisk testowy. Wyświetlacz zgaśnie, a napięcie sieciowe zostanie odłączone od strony wyjściowej/odbiorczej.
- Aby całkowicie odłączyć urządzenie od sieci, należy wyciągnąć wtyczkę PRCD z gniazdka sieciowego.

PONOWNE BADANIE

Zalecenia dotyczące powtórnego badania można znaleźć tutaj:
https://www.brennenstuhl.com/1290720011
https://www.brennenstuhl.com/1290723011

UTYLIZACJA

Opakowanie wykonane jest z materiałów przyjaznych dla środowiska, które można utylizować w lokalnych punktach recyklingu.

Urządzenia elektryczne należy utylizować w sposób przyjazny dla środowiska! Urządzenia elektryczne nie powinny być wyrzucane wraz z odpadami komunalnymi!
Zgodnie z europejską dyrektywą 2012/19/UE w sprawie zużytego sprzętu elektrycznego i elektronicznego zużyte urządzenia elektryczne należy zbierać selektywnie i poddawać recyklingowi w sposób przyjazny dla środowiska.
Informacje na temat sposobu utylizacji zużytego sprzętu można uzyskać w urzędzie gminy.

W przypadku pytań dotyczących produktu prosimy o kontakt pod adresem service@brennenstuhl.com

CE DEKLARACJA ZGODNOŚCI UE

Deklaracja zgodności UE znajduje się u producenta.

RU Инструкция по эксплуатации

ОБЩИЕ СВЕДЕНИЯ

Электронный промежуточный выключатель для защиты персонала (PRCD) представляет собой высокочувствительное мобильное защитное устройство, предохраняющее от опасных несчастных случаев при прикосновении к проводам или деталям, находящимся под напряжением. Даже при небольших токах утечки (электрических неисправностях) не менее 10 мА устройство автоматически отключает питание в течение нескольких миллисекунд.
Промежуточный выключатель для защиты персонала подходит для стационарной установки и в качестве постоянного дополнительного оборудования часто используемых электроприборов.

⚠ ПРАВИЛА ТЕХНИКИ БЕЗОПАСНОСТИ

- Электротехнические работы в целом и, в частности, подключение PRCD к гибким проводам, замена неисправных гибких проводов должны выполняться квалифицированным электриком.
- Для установки необходимы, в частности, следующие специальные знания:
  - «5 правил безопасности»: отключение питания; защита от повторного включения; проверка отсутствия напряжения; заземление и короткое замыкание; закрытие или ограждение соседних частей, находящихся под напряжением.
  - Выбор подходящих инструментов, измерительных приборов и, при необходимости, средств индивидуальной защиты.
  - Оценка результатов измерений.
- При монтаже устройства необходимо соблюдать инструкции по монтажу и использовать исключительно гибкие кабели и разъемы, указанные в данном руководстве по эксплуатации.
- Перед каждым вводом в эксплуатацию необходимо проверить исправность устройства с помощью тестовой последовательности.
- В случае неисправности устройство не должно использоваться.
- Устройство не должно использоваться не по назначению, а только в соответствии с описанием в инструкции по эксплуатации.
- Не роняйте устройство и не погружайте его в жидкости.
- Использование PRCD не должно рассматриваться как замена основных мер электробезопасности.
- Перед открытием корпуса всегда отключайте устройство от сети.
- Устройство PRCD следует подключать непосредственно к стационарной розетке.
- Не используйте устройство вблизи сильных магнитных полей.

ИСПОЛЬЗОВАНИЕ ПО НАЗНАЧЕНИЮ

PRCD используется для безопасного использования оборудования при строительных и монтажных работах. Для оптимального контроля конечных устройств и питающих кабелей рекомендуется подключать PRCD на расстоянии 1,5 м + 10 % – макс. 2 м от розетки, предназначенной для отбора тока. Следует использовать 3-полюсные бытовые вилки в соответствии с DIN VDE 0620 или другими национальными стандартами для вилок, либо промышленные вилки 16A 3p 6h (IEC/EN 60309-2).
PRCD не следует использовать в следующих случаях:

- холодильниками, морозильными камерами или аналогичными устройствами
  (нет автоматического повторного включения после сбоя напряжения).

ТЕХНИЧЕСКИЕ ДАННЫЕ

Наименование продукта	BDI-Z 1 10 IP66	BDI-Z 2 10 IP66
Артикул	1290720011	1290723011
Номинальное напряжение	220-250 В~	127 В~
Номинальная частота	50 -60 Гц	
Номинальный ток	16 A	20 A
Номинальная мощность	3680 Вт	2540 Вт
Номинальный ток утечки IΔn	10 мА	
Температура окружающей среды	От -25 °C до +40 °C (при среднесуточном значении, не превышающем +35 °C)	
Степень защиты	IP66	
Размеры	См. рис. A	
Вес	0,237 кг	
Индикация состояния переключения	ВКЛ –> Индикатор красный ВЫКЛ –> Индикатор выключен	
Управление	ВКЛЮЧЕНИЕВКЛ –> Индикатор красныйНажмите кнопку RESET ВЫКЛЮЧЕНИЕ/ТЕСТВКЛ –> Индикатор красныйНажмите кнопку TEST	
Сечение соединения	Мин. 0,75 мм² Макс. 2,5 мм²	
Диаметр провода	7,5 - 12 мм	
Минимальная длина (вход/выход)	1,5 м/1,5 м	
Максимальная длина (вход/выход)	1,65 м/40 м	
Длина снятия изоляции	L (коричневый) и N (синий) = 30 мм PE (зеленый/желтый) = 35 мм	
Длина зачистки	8–10 мм	
Концевые заглушки	Настоятельно рекомендуется использовать	

I - МОНТАЖ (РИС. B)

Описание монтажа:

- **Шаг 1:** Ослабьте 4 винта верхней и нижней крышки задней части корпуса и снимите крышки.
- **Шаг 2:** демонтируйте разгрузчики натяжения, удалив по 2 винта на входе и выходе.
- **Шаг 3:** Пропустите провода через соответствующий вход для кабеля и подключите провод в соответствии с маркировкой «LINE» (входная сторона или сторона сети) или «LOAD» (выходная сторона или сторона потребителя). 3 контактных винта необходимо затянуть с моментом затяжки 70 Нсм.

Используйте только 3-полюсные бытовые вилки в соответствии с DIN VDE 0620 или другими национальными стандартами для вилок, либо промышленные вилки 16A 3p 6h (IEC/EN 60309-2). Степень защиты IP66 достигается только при соответствующей установке.

- **Шаг 4:** Винты для разгрузки натяжения затягиваются с моментом затяжки 110 Нсм. Внешняя оболочка кабеля должна быть видна как минимум на 5 мм за пределами разгрузки натяжения.
- **Шаг 5:** Проверьте, чтобы уплотнение корпуса было установлено правильно, а затем установите обе крышки корпуса. Винты корпуса затягиваются с моментом затяжки 110 Нсм.

II - ЭКСПЛУАТАЦИЯ

Вставьте вилку PRCD в стационарную розетку. Перед каждым включением необходимо выполнить тестовую последовательность!

III - ПОСЛЕДОВАТЕЛЬНОСТЬ ТЕСТИРОВАНИЯ

1. Включение:
Нажмите и отпустите кнопку RESET. Индикатор горит красным цветом, а сетевое напряжение подается на выходную сторону/сторону потребителя.
2. Тестирование функции FI:
При нажатии кнопки TEST PRCD должен сработать и отключить выход/потребитель от сети. Индикатор гаснет.
Последовательность тестирования должна выполняться в указанном порядке. Если результаты не соответствуют описанным, то либо обнаружена ошибка установки, либо PRCD неисправен. Чтобы исключить последнее, можно повторить тестовую последовательность на розетке, которая не имеет ошибок установки. Если повторная тестовая последовательность прошла без ошибок, то, вероятно, имела место ошибка установки. Для устранения проблемы необходимо обратиться к квалифицированному электрику.
Если повторная тестовая последовательность была неверной, то, вероятно, PRCD неисправен.
–> Не используйте устройство.

IV - ВКЛЮЧЕНИЕ

- Нажмите и отпустите кнопку RESET. Индикатор загорится красным цветом, и напряжение сети будет подано на выходную сторону/сторону потребления.

После выполнения пунктов I - IV устройство готово к работе.

ВЫКЛЮЧЕНИЕ

- Нажмите кнопку тестирования. Индикатор погаснет, и напряжение сети будет отключено от стороны выхода/потребителя.
- Вытащите вилку PRCD из стационарной розетки, чтобы полностью отключить питание.

ПОВТОРНАЯ ПРОВЕРКА

Рекомендации по повторной проверке можно найти здесь:
https://www.brennenstuhl.com/1290720011
https://www.brennenstuhl.com/1290723011

УТИЛИЗАЦИЯ

Упаковка изготовлена из экологически чистых материалов, которые можно утилизировать в местных пунктах переработки отходов.

Утилизируйте электроприборы с учетом требований экологической безопасности! Электроприборы не следует выбрасывать в бытовой мусор!
В соответствии с европейской директивой 2012/19/EU об отходах электрического и электронного оборудования, использованные электроприборы должны собираться отдельно и перерабатываться с соблюдением экологических норм.
Информацию о том, как утилизировать старое оборудование, можно получить в местной администрации.

По вопросам, касающимся продукта, обращайтесь к нам по адресу service@brennenstuhl.com

CE ДЕКЛАРАЦИЯ О СООТВЕТСТВИИ ТРЕБОВАНИЯМ ЕС

Декларация о соответствии требованиям ЕС хранится у производителя.

TR Kullanım kılavuzu

GENEL

Elektronik kişi koruma ara şalteri (PRCD), elektrik taşıyan kablolara veya parçalara dokunarak meydana gelebilecek tehlikeli kazalara karşı yüksek hassasiyetli, mobil bir koruma cihazıdır.
En az 10 mA'lık küçük kaçak akımlarda (elektrik arızaları) bile, cihaz birkaç milisaniye içinde elektrik beslemesini otomatik olarak keser.
Kişi koruma ara şalteri, sabit montaj ve sık kullanılan elektrikli cihazların sürekli ek donanımı olarak uygundur.

⚠ GÜVENLIK UYARILARI

- Elektrik işleri genel olarak ve özellikle PRCD'nin esnek kablolara bağlanması, arızalı esnek kabloların değiştirilmesi, bir elektrik uzmanı tarafından yapılmalıdır.
- Kurulum için özellikle aşağıdaki uzmanlık bilgileri gereklidir:
  - Uygulanacak „5 güvenlik kuralı": Devreyi açma; yeniden devreye girmesini önleme; gerilimsiz olduğunu kontrol etme; topraklama ve kısa devre yapma; komşu gerilimli parçaları örtme veya bariyerle çevirme.
  - Uygun aletlerin, ölçüm cihazlarının ve gerekirse kişisel koruyucu ekipmanın seçimi.
  - Ölçüm sonuçlarının değerlendirilmesi.
- Cihazın montajında montaj talimatlarına uyulmalı ve yalnızca bu kullanım kılavuzunda belirtilen esnek kablolar ve fişler kullanılmalıdır.
- Her çalıştırmadan önce, test dizisi uygulanarak cihazın kusursuz çalıştığı kontrol edilmelidir.
- Arıza durumunda cihazın kullanımı durdurulmalıdır.
- Cihaz, amacına uygun kullanımda belirtildiği şekilde kullanılmalı, kötüye kullanılmamalıdır.
- Cihazı düşürmeyin ve sıvılara daldırmayın.
- PRCD'nin kullanımı, temel elektrik güvenliği önlemlerinin yerine geçmemelidir.
- Muhafazayı açmadan önce daima fişi prizden çekin.
- PRCD, sabit bir prize doğrudan takılmalıdır.
- Cihazı güçlü manyetik alanların yakınında kullanmayın.

AMACINA UYGUN KULLANIM

PRCD, inşaat ve montaj çalışmalarında ekipmanların güvenli kullanımı için kullanılır. Son cihazların ve besleme kablolarının en iyi şekilde izlenebilmesi için, PRCD'nin elektrik çekmek için öngörülen prizden 1,5 m + %10 – maks. 2 m uzağa bağlanması önerilir. DIN VDE 0620 veya diğer ulusal fiş standartlarına uygun 3 kutuplu ev tipi fişler veya 16A 3p 6h (IEC/EN 60309-2) endüstriyel fişler kullanılmalıdır.
PRCD aşağıdaki durumlarda kullanılmamalıdır:

- Buzdolapları, dondurucular veya benzer uygulamalar
  (gerilim kesintisinden sonra otomatik olarak yeniden devreye girmez).

TEKNIK VERILER

Ürün adı	BDI-Z 1 10 IP66	BDI-Z 2 10 IP66
Ürün numarası	1290720011	1290723011
Nominal gerilim	220-250 V~	127 V~
Nominal frekans	50 -60 Hz	
Nominal akım	16 A	20 A
Nominal güç	3680 W	2540 W
Nominal hatalı akım IΔn	10 mA	
Ortam sıcaklığı	-25°C ila +40°C (günlük ortalama +35 °C'yi geçmemek kaydıyla)	
Koruma sınıfı	IP66	
Boyut	Şekil A'ya bakın	
Ağırlık	0,237 kg	
Anahtarlama durumu göstergesi	AÇIK –> Gösterge kırmızı KAPALI –> Gösterge kapalı	
Kullanım	AÇMA –> RESET düğmesine basın KAPATMA/TEST –> TEST düğmesine basın	
Bağlantı kesiti	Min. 0,75 mm² Maks. 2,5 mm²	
Kablo çapı	7,5 - 12 mm	
Minimum uzunluk (Giriş/Çıkış)	1,5 m/1,5 m	
Maksimum uzunluk (Giriş/Çıkış)	1,65 m/40 m	
Kılıf uzunluğu	L (Kahverengi) ve N (Mavi) = 30 mm PE (Yeşil/Sarı) = 35 mm	
Soyma uzunluğu	8-10 mm	
Damga uçları	Kullanımı şiddetle tavsiye edilir	

I - MONTAJ (ŞEKİL B)

Montaj açıklaması:

- **Adım 1:** Üst ve alt kapağın arka tarafındaki 4 vidayı gevşetin ve kapakları çıkarın.
- **Adım 2:** Giriş ve çıkıştaki 2 vidayı sökerek çekme kuvveti azaltıcıları sökün.
- **Adım 3:** Kabloları ilgili kablo girişinden geçirin ve „LINE" (giriş veya şebeke tarafı) veya „LOAD" (çıkış veya tüketici tarafı) işaretlerine göre kabloyu bağlayın. Her bir 3 kontak vidası 70 Ncm sıkma torku ile sıkılmalıdır.

Yalnızca DIN VDE 0620 veya diğer ulusal fiş standartlarına uygun 3 pimli ev tipi fişler veya 16A 3p 6h (IEC/EN 60309-2) endüstriyel fişler kullanın. IP66 koruma sınıfı, yalnızca uygun montajda elde edilir.

- **Adım 4:** Gerilim azaltıcı vidalar 110 Ncm sıkma torku ile sıkılmalıdır. Kablonun dış kılıfı, gerilim azaltıcıdan en az 5 mm dışarıda görünür olmalıdır.
- **Adım 5:** Muhafaza contasının düzgün oturduğunu kontrol edin ve ardından iki muhafaza kapağını takın. Muhafaza vidaları 110 Ncm sıkma torku ile sıkılır.

II - ÇALIŞTIRMA

PRCD'nin fişini sabit bir prize takın. Her çalıştırmadan önce test dizisini uygulayın!

III - TEST SEKANSI

1. Açma:
RESET tuşuna basılıp bırakılır. Gösterge kırmızı renkte yanar ve şebeke gerilimi çıkış/tüketici tarafına aktarılır.
2. FI fonksiyonunu test etme:
TEST düğmesine basıldığında PRCD devreye girmeli ve çıkış/tüketici tarafını şebekeden ayırmalıdır. Gösterge söner.
Test sırası belirtilen sırayla gerçekleştirilmelidir. Açıklanan sonuçlar elde edilemezse, ya bir kurulum hatası tespit edilmiştir ya da PRCD arızalıdır. İkincisini dışlamak için, kurulum hatası olmayan bir prizde test dizisi tekrarlanabilir. Tekrarlanan test dizisinde hata yoksa, muhtemelen bir kurulum hatası vardır. Sorunu gidermek için bir elektrik teknisyenine başvurulmalıdır. Tekrar test dizisi hatalıysa, muhtemelen PRCD arızalıdır.
–> Cihazı artık kullanmayın.

IV - AÇMA

- RESET düğmesine basılıp bırakılır. Gösterge kırmızı renkte yanar ve şebeke gerilimi çıkış/tüketici tarafına aktarılır.

I - IV maddelerini uyguladıktan sonra cihaz kullanıma hazırdır.

KAPATMA

- Test düğmesine basılır. Gösterge söner ve şebeke gerilimi çıkış/tüketici tarafından ayrılır.
- Tam bir şebeke bağlantısı kesintisi sağlamak için PRCD'nin fişi sabit şebeke prizinden çıkarılmalıdır.

TEKRAR TESTI

Tekrar testi ile ilgili öneriler burada bulunabilir:
https://www.brennenstuhl.com/1290720011
https://www.brennenstuhl.com/1290723011

ATIK

Ambalaj, yerel geri dönüşüm merkezlerinde bertaraf edebileceğiniz çevre dostu malzemelerden yapılmıştır.

Elektrikli cihazları çevreye uygun şekilde bertaraf edin! Elektrikli cihazlar evsel atıklara atılmamalıdır!
Elektrikli ve elektronik eski cihazlara ilişkin 2012/19/EU sayılı Avrupa Direktifi uyarınca, kullanılmış elektrikli cihazlar ayrı olarak toplanmalı ve çevreye uygun şekilde geri dönüştürülmelidir.
Eski cihazınızı nasıl atabileceğinizi, belediyenizden öğrenebilirsiniz.

Ürünle ilgili sorularınız için service@brennenstuhl.com adresinden bize ulaşabilirsiniz.

CE AB UYGUNLUK BEYANI

AB Uygunluk Beyanı üreticide mevcuttur.

brennenstuhl®

Hugo Brennenstuhl GmbH & Co. KG
Seestraße 1-3 · D-72074 Tübingen

H. Brennenstuhl S.A.S.
4 rue de Bruxelles · F-67170 Bernolsheim

lectra technik ag
Blegistrasse 13 · CH-6340 Baar

Brennenstuhl UK Ltd.
No 1 Royal Exchange · London EC3V 3DG, UK

service.brennenstuhl.com
www.brennenstuhl.com

0534855/3525